CATALOGO PARTI DI RICAMBIO
PARTS CATALOG
CATALOGUE PIECES DE RECHANGE
ERSATZTEILKATALOG



CAGIVA WMX 240-250/89 CROSS

Part. N° 62936

INFORMAZIONI GENERALI

Questo catalogo è stato preparato per richiedere con esattezza le parti di RICAMBIO dei motocicli WMX 240-250/89 CROSS.
Nelle ordinazioni indicare sempre e solamente:
1) il numero del particolari seguito dalla descrizione;
2) il colore per i pezzi verniciati o comunque colorati;
3) il numero di matricola del motociclo, stampigliato sul cannotto di sterzo.
Le indicazioni destra e sinistra si riferiscono ai lati del veicolo rispetto al senso di marcia.

GENERAL INFORMATION

This catalog has been prepared for your convenience when ORDERING PARTS for WMX 240-250/89 CROSS Motorcycles.
The following instructions should be followed very carefully when ordering parts:
1) indicate part number and description;
2) indicate colour for painted or couloured parts;
3) the motorcycle's serial number, stamped on the steering head.
References to right and left apply to the vehicle in terms of its direction of movement.

INFORMATIONS GENERALES

Ce catalogue a été préparé pour faciliter le client dans sa commande de pièces de RECHANGE pour les motocyclettes WMX 240-250/89 CROSS.
Pour toute commande, indiquer toujours et soulements:
1) le numéro de la piece suivi de sa description;
2) la couleur des pièces peintes ou coulorés;
3) le matricule de la moto, estampillé sur la tige du guidon.
Droite et gauche sont le côtés du véhicule par rapport au sens de la marche.

ALLGEMEINE INFORMATIONEN

Dieser Katalog wurde vorbereitet um es zu ermöglichen, die ERSATZTEILE mit grösster Genauigkeit zu bestellen; und zwar für das Motorrad WMX 240-250/89 CROSS.
Bei Bestellung ist auf Folgendes zu achten:
1) Teilnummer und Bezeichnung angeben;
2) Farbe für lackierte und farbige Teile angeben;
3) Die Seriennummer des Motorrads, die am Lenkrohr eingeprägt ist.
Die Angaben rechts und links beziehen sich auf das Fahrzeug in Fahrrichtung.

NOTE - LIST - NOTES - NOTE:

F.m.: Fino alla matricola - Until V.I.N. - Jusqu'au matricule - Bis zu Matrikel
D.m.: Dalla matricola - From V.I.N. - Du matricule - ab Matrikel

A	:	Austria, Austria, Autriche, Österreich
AUS	:	Australia, Australia, Australie, Australien
B	:	Belgio, Belgium, Belgique, Belgien
BR	:	Brasile, Brazil, Brasile, Brasilien
CDN	:	Canada, Canada, Canada, Kanada
CH	:	Svizzera, Switzerland, Suisse, Schweiz
D	:	Germania, Germany, Allemagne, Deutschland
E	:	Spagna, Spain, Espagne, Spanien
F	:	Francia, France, France, Frankreich
GB	:	Gran Bretagna, Great Britain, Grand Bretagne, Grossbritannien
GR	:	Grecia, Greece, Grèce, Griechenland
I	:	Italia, Italy, Italie, Italien
TA	:	Tahiti, Tahiti, Tahiti, Tahiti
USA	:	Stati Uniti d'America, United States of America, Etats Units d'Amerique, Vereinigte Staaten von Amerika
SF	:	Finlandia, Finland, Finlande, Finnland

Il n° di matricola iniziale dei motocicli WMX 240-250/89 CROSS è 2PE002246.
Initial part number for the motorcycles WMX 240-250/89 CROSS is 2PE002246.
Le primiere numéro de matricule des motocyclettes WMX 240-250/89 CROSS est 2PE002246.
Die Nummer der Anfangsmatrikel des Motorrad WMX 240-250/89 CROSS ist 2PE002246.

Dati indicativi soggetti a modifiche senza impegno di preavviso.
All data are subject to modification without prior notice.
Données indicatif sujet au modifications sans obligation de préavis.
Änderungen vorbehalten.

Emesso: Novembre 1988
Issued: November 1988
Imprimé: Novembre 1988
Herausgegeben: November 1988

INDICE - INDEX
INDEX - INHALTSVERZEICHNIS

WMX 240-250/89
CROSS

Tavola Drawing Table Bild	DENOMINAZIONE	DESCRIPTION	DESIGNATION	BEZEICHNUNG	PAG.
A4 1	ATTREZZI DI ASSISTENZA	SERVICE TOOLS	OUTILS D'ASSISTANCE	WERKZEUG	5
A6 2	TESTA, CILINDRO, PISTONE, MANOVELLISMO	CYLINDER HEAD, CYLINDER, PISTON, CRANKSHAFT	CULASSE, CYLINDRE, PISTON, VILEBREQUIN	ZYLINDERKOPF, ZYLINDER, KOLBEN, KURBELWELLE	7
A12 3	DISTRIBUZIONE	VALVE TIMING	DISTRIBUTION	VENTILSTEUERUNG	13
B1 4	RAFFREDDAMENTO	COOLING	REFROIDISSEMENT	WASSERKÜHLUNG	15
B5 5	BASAMENTO	CRANKCASE	CARTER	KURBELGEHÄUSE	19
B7 6	COPERCHI BASAMENTO	CRANKCASE COVERS	COUVERCLES CARTER	GEHÄUSEDECKEL	21
B9 7	AVVIAMENTO A PEDALE	KICK STARTER	PEDAL DE MISE EN MARCHE	ANLASSER	23
B13 8	TRASMISSIONE PRIMARIA, FRIZIONE	PRIMARY DRIVE, CLUTCH	TRASMISSION PRIMARIE, EMBRAYAGE	PRIMÄRANTRIEB, KUPPLUNG	27
C1 9	CAMBIO VELOCITÀ	TRANSMISSION	BOÎTE DE VITESSE	GETRIEBE	29
C7 10	COMANDO CAMBIO	SHIFTER	COMMANDE DE VITESSE	GANGSCHALTUNG	35
C9 11	PARTE ELETTRICA	IGNITION SYSTEM	PARTIES ELECTRIQUES	ELEKTRISCHE TEILE	37
C11 12	CARBURATORE	CARBURETOR	CARBURATEUR	VERGASER	39
C15 13	ASPIRAZIONE E FILTRO ARIA	AIR BOX AND FILTER	ASPIRATION ET FILTRE	ANSAUGEN UND LUFTFILTERGEHÄUSE	43
D1 14	TELAIO	FRAME ASSEMBLY	CHÂSSIS	RAHMEN	45
D5 15	SOSPENSIONE ANTERIORE	FRONT FORK ASSEMBLY	SUSPENSION AVANT	VORDERRADGABEL	49
D7 16	FORCELLONE E SOSPENSIONE POSTERIORE	SWING ARM AND REAR SUSPENSION	FOURCHE ET SUSPENSION ARRIÈRE	GABEL UND HINTERRADAGABEL	51
D11 17	MANUBRIO E COMANDI	HANDLEBAR AND CONTROLS	GUIDON ET COMMANDES	LENKER UND STEUERORGANE	55
D13" 18	FRENO IDRAULICO POSTERIORE	REAR HYDRAULIC BRAKE	FREIN HYDRAULIQUE ARRIÈRE	HINTERBREMSE	57
E1 19	CARENATURE, PARAFANGHI, SELLA	FENDERS, CHAIN GUARD, SEAT	CARENATURE, GARDE-BOUES, SIÈGE	VERKLEIDUNG, KETTLÜREL, SATTEL	61
E5 20	SERBATOIO CARBURANTE	GAS TANK	RESERVOIR CARBURANT	KRAFTSTOFFBEHÄLTER	65
E7 21	SCARICO	EXHAUST SYSTEM	TUYAU D'ECHAPPEMENT	AUSPUFFANLAGE	67
E9 22	RUOTA ANTERIORE	FRONT WHEEL	ROUE AVANT	VORDERRAD	69
E13 23	RUOTA POSTERIORE	REAR WHEEL	ROUE ARRIÈRE	HINTERRAD	73
M1 24	CARATTERISTICHE TECNICHE	TECHNICAL DATA	DONNEES TECHNIQUES	TECHNISCHE EIGENSCHAFTEN	75
F1	Indice numerico				
	NOTA È POSSIBILE RICHIEDERE IL KIT DI POTENZIAMENTO N° 800063402 I CUI COMPONENTI SONO RIPORTATI SULLE TAVOLE N° 2, 6, 9, 11.	NOTE IT IS POSSIBLE TO HAVE STRENGHTENING KIT NR. 800063402, THE COMPONENTS OF WHICH ARE SHOWN IN TABLE 2, 6, 9, 11.	NOTE ON PEUT DEMANDER LE KIT DE RENFORCEMENT NO. 800063402, LES COMPOSANTS DUQUEL SONT INDIQUÉS SUR LES TABLEAUX 2, 6, 9, 11.	NOTE ES IST MÖGLICH, DIE VERSTÄRKUNGSAUSRÜSTUNG NR. 800063402 ANZUFRAGEN, DEREN ZUBEHÖRTEILE IN DEN TABELLEN 2, 6, 9, 11 ANGEGEBEN SIND.	

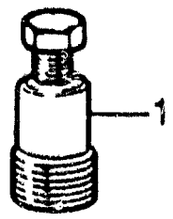
1

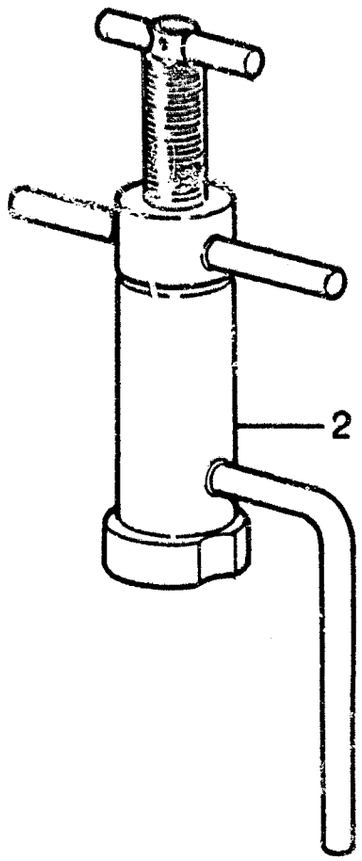
2

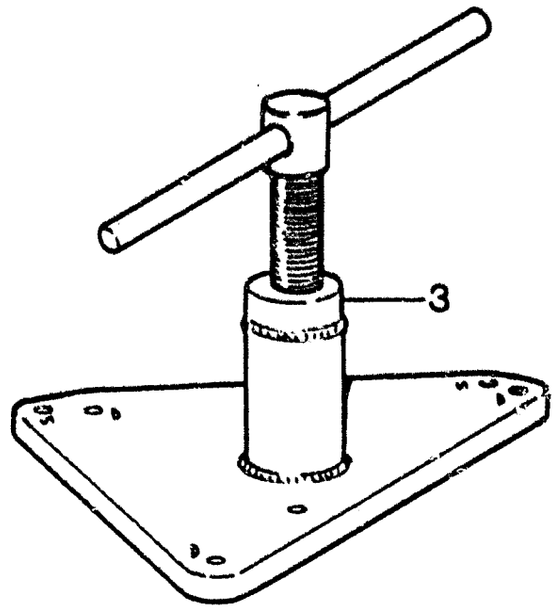
3

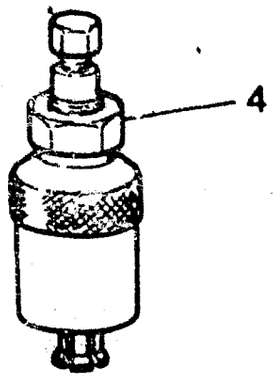
4

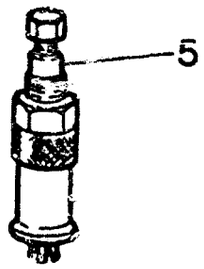
5

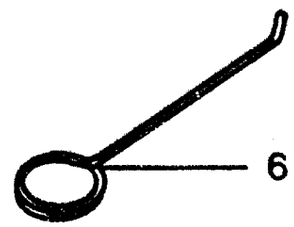
6

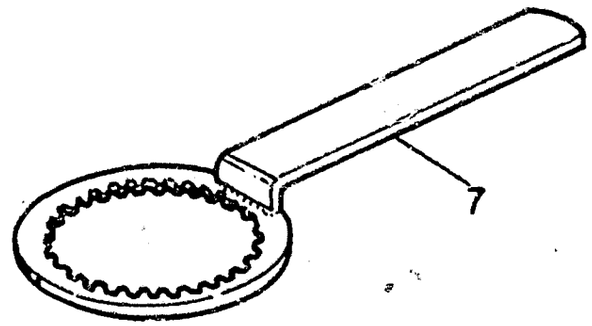
7

ATTREZZI DI ASSISTENZA - SERVICE TOOLS
OUTILS D'ASSISTANCE - HILFAUSRÜSTUNG

TAVOLA / DRAWING / TABLE / BILD **1** — WMX 240-250/88 CROSS

Note Notes Notes Marke	Index No. Pos. Pos.	Code N. Part. No. N. Cod Best. Nr.	DENOMINAZIONE	DESCRIPTION	DESIGNATION	BEZEICHNUNG	Q.ty Q.té Menge	Validity Validité Validité Gültig
	1	8000 40907	Estrattore rotore accensione	Rotor puller	Extracteur pour rotor allumage	Auszieher rotor zundung	1	
	2	8000 58256	Attrezzo mont. alb. motore nel carter sinistro	Installing tool. crankshaft left	Outil pour montage vilebrequin dans le demicarter G.	Werkzeug um kubelw ins rechts halbegehause zu montieren	1	
	3	8000 58258	Attrezzo separaz. semicarter	Crankcase splitting tool	Outil pour demontage carters	Werkzeug um Halbgehäuse	1	
	4	8000 43720	Estrattore per cuscinetto albero comando cambio	Tool for bearing	Extracteur pour roulement	Abzieher fur rollenlayers	1	
	5	8000 43824	Estrattore per boccole e rullini rinvio com. valvola, cuscinetto pompa acqua e rinvio com. valvola	Extracteur for roller bearing bushing valve drive gear, bushing water pump and valve drive gear	Extracteur pour coquillé à aiguille renvoi com. soupape, palier pompe et renvoi com. soupape	Abzieher fur Lagerrollebuchse Ventilantrieborgelage, wasserpumpelagerund	1	
	6	8000 46412	Attrezzo controllo distanza tra valvola di scarico e pistone	Control tool between relief valve and piston	Outil controlle écartement soupape décharge et piston	Kontrollwerkzeug Abstand abiassventil und Kolben	1	
	7	8000 39524	Chiave bloccaggio mozzo frizione	Clutch hub retaining wrench	Cléf d'arret moyeau embrayage	Halterungsschlussel der Kupplungsnabe	1	

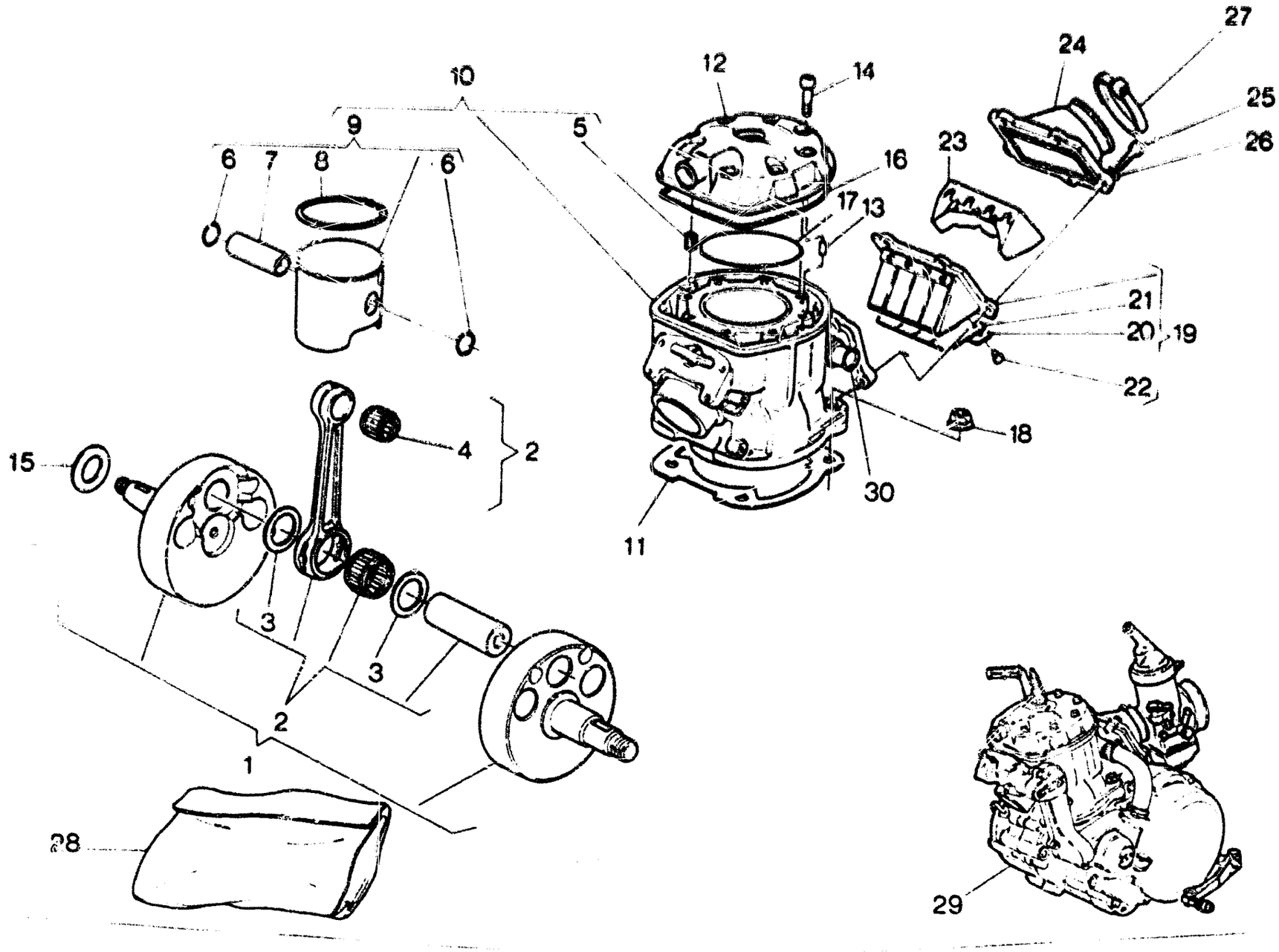
10
9
6
7
8
6
5
12
14
27
24
25
26
23
16
17
13
21
20
19
22
18
30
11
15
4
2
3
3
2
1
28
29



TESTA, CILINDRO, PISTONE, MANOVELLISMO - CYLINDER HEAD, CYLINDER, PISTON, CRANKSHAFT
CULASSE, CYLINDRE, PISTON, VILEBREQUIN - ZYLINDERKOPF, ZYLINDER, KOLBEN, KURBELWELLE

TAVOLA / DRAWING / TABLE / BILD **2** — WMX 240-250/89 CROSS

Note / Notes / Notes / Noten	Index No / Pos / Pos	Code N / Part No / N Cod / Best Nr	DENOMINAZIONE	DESCRIPTION	DESIGNATION	BEZEICHNUNG	Q.ty / Q.ta / Q.te / Menge	Validity / Validità / Validité / Gültig
	1	8000 60182	Assieme albero motore	Crankshaft assy	Vilebrequin compl.	Kurbelwelle kpl.	1	
	2	8000 60183	Biella motore completa	Connecting rod compl.	Bielle compl.	Pleuelstange kpl.	1	
	3	8000 59659	Rondella di rasamento	Thrust washer	Rondelle d'épaulement	Anlaufscheibe	2	
*	4	8000 17826	Cuscinetto a rull. per piede di biella	Needle bearing for small end rod	Roul. à aiguil. pour pied de biel.	Nadelkafig fur Pluelauge	1	
	5	8000 49792	Heli-coil	Inserted thread	Filetage applic.	Gewindeinsatz	8	
	6	8000 57252	Anello ritegno spinotto	Circlip	Bague fix.	Sicherungsring	2	
	7	8000 56706	Spinotto	Pin	Axe	Bolzen	1	
	8	8000 58069	Segmento (mod. 240)	Ring	Bague	Ring	1	
		8000 55917	Segmento (mod. 250)	Ring	Bague	Ring	1	
	9		Assieme pistone (mod. 240)	Piston assy	Piston compl.	Kolben kpl.	1	
		8000 62500/1	B: Ø 68,44 mm.					
		8000 62500/2	C: Ø 68,45 mm.					
		8000 62500/3	D: Ø 68,46 mm.					
		8000 62500/4	E: Ø 68,47 mm.					
			Assieme pistone (mod. 250)	Piston assy	Piston compl.	Kolben kpl.	1	
		8000 62499/1	B: Ø 69,95 mm.					
		8000 62499/2	C: Ø 69,96 mm.					
		8000 62499/3	D: Ø 69,97 mm.					
		8000 62499/4	E: Ø 69,99 mm.					
	10	8000 62504	Assieme cilindro (mod. 240)	Cylinder assy	Cylindre compl.	Zylinder kpl.	1	
		8000 62503	Assieme cilindro (mod. 250)	Cylinder assy	Cylindre compl.	Zylinder kpl.	1	
•		8000 63403	Assieme cilindro (mod. 250)	Cylinder assy	Cylindre compl.	Zylinder kpl.	1	
	11		Guarnizione	Gasket	Joint	Dichtung	1	
		80C0 60150	Sp. 0,3 mm.					
		80D0 60180	Sp. 0,4 mm.					
		80E0 60180	Sp. 0,5 mm.					
		80F0 60180	Sp. 0,6 mm.					
		80G0 60180	Sp. 0,7 mm					
		80H0 60180	Sp. 0,8 mm.					
	12	8000 58070	Testa motore (mod. 240)	Cylinder head	Culasse	Zylinderkopf	1	

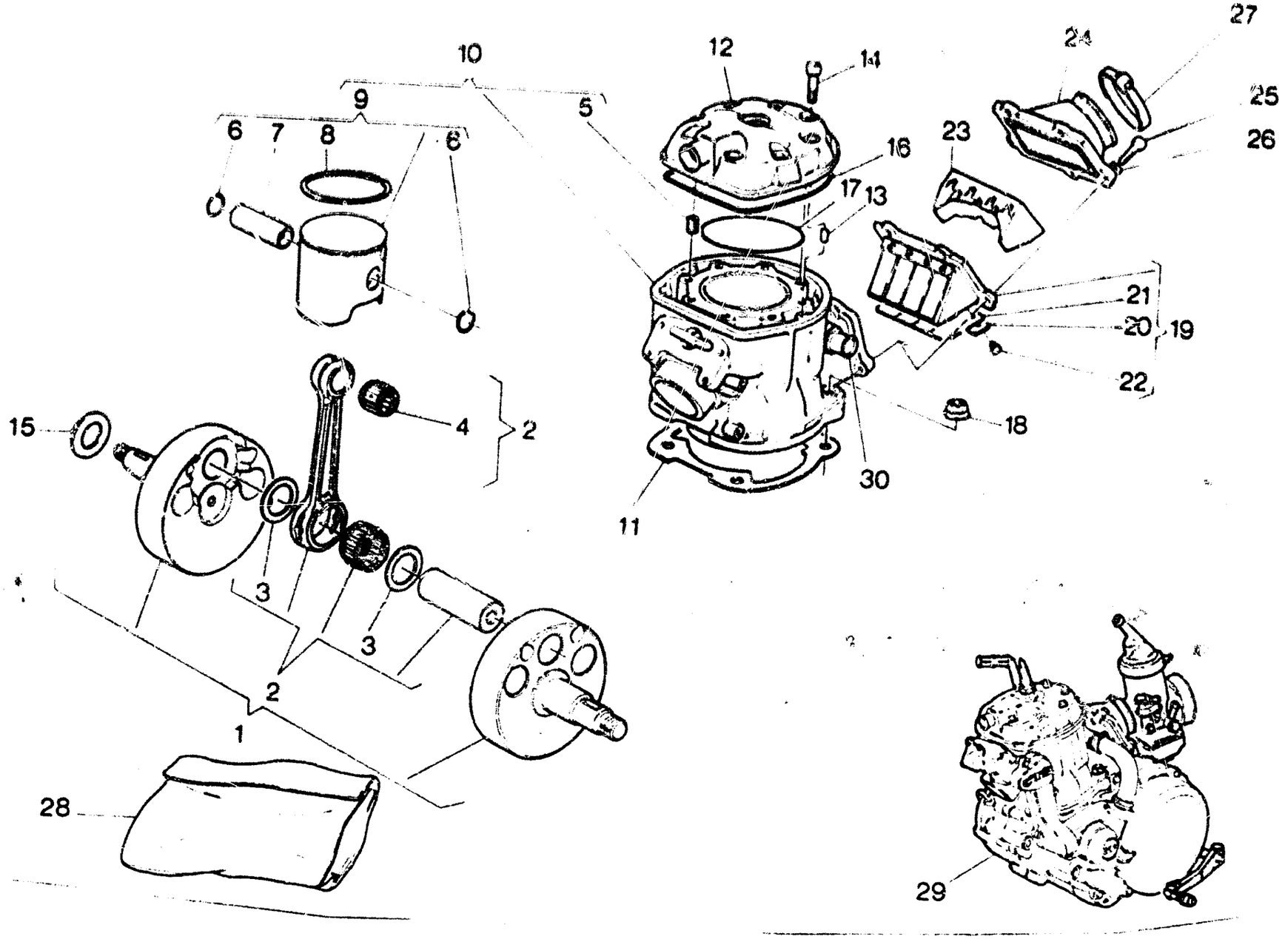
10
9
6
7
8
5
12
14
16
17
13
27
24
25
26
23
21
20
19
22
18
30
11
15
4
2
3
3
2
1
28
29



TESTA, CILINDRO, PISTONE, MANOVELLISMO - CYLINDER HEAD, CYLINDER, PISTON, CRANKSHAFT
CULASSE, CYLINDRE, PISTON, VILEBREQUIN - ZYLINDERKOPF, ZYLINDER, KOLBEN, KURBELWELLE

TAVOLA DRAWING TABLE BILD **2** — WMX 240-250/89 CROSS

Note Notes Notes Marke	Index No Pos Pos	Code N. Part No N. Cod Best. Nr	DENOMINAZIONE	DESCRIPTION	DESIGNATION	BEZEICHNUNG	Q.ty Q.ta Q.te M.ge	Validity Validità Validité Gültig
		8000 48106	Testa motore (mod. 250)	Cylinder head	Culasse	Zylinderkopf	1	
●		8000 63235	Testa motore (mod. 250)	Cylinder head	Culasse	Zylinderkopf	1	
	13	8000 38520	Spina rif. testa	Split pin	Goupille	Federhulse	2	
	14	60N10 2513	Vite fissaggio testa	Stud bolt	Goujon prisonnier	Stiftschraube	8	
	15		Rosetta di rasamento	Thrust washer	Rondelle d'épaulement	Anlaufscheibe		
		8000 10350	Sp. 0,3 mm.				1	
		80A0 10350	Sp. 0,4 mm.					
		80B0 10350	Sp. 0,5 mm.					
	16	8000 48225	Guarnizione OR esterna	«O» Ring	Joint «O»	O-Ring	1	
	17	8000 44117	Guarnizione OR interna	«O» Ring	Joint «O»	O-Ring	1	
	18	8000 59087	Dado anteriore	Front nut	Ecrou avant	Vordermutter	2	
		8000 38624	Dado posteriore	Rear nut	Ecrou arrière	Hintermutter	2	
	19	8000 60278	Valvola aspirazione compl.	Inlet valve assy.	Soupape d'aspiration compl.	Einlassventil kpl.	1	
	20	8000 61101	Piastrina fermo corsa lamella	Plate	Plaque	Platte	2	
	21	8000 61100	Lamella	Plate	Lame	Blattchen	2	
●		8000 63416	Lamella	Plate	Lame	Blattchen	2	
	22	8000 61102	Vite	Screw	Vis	Schraube	8	
	23	8000 59667	Inserto per valvola	Insert	Piece	Einsatz	1	
	24	8000 59368	Raccordo carburatore	Union	Raccord	Vergaseranschluss	1	
	25	60N10 2510	Vite	Screw	Vis	Schraube	5	
	26	60N1 15504	Rosetta	Washer	Rondelle	Scheibe	5	
	27	8000 27521	Fascetta	Clamp	Collier	Schelle	1	
	28	8000 62505	Gruppo guarniz.e anelli di tenuta motore	Engine seal set	Jeu joints moteur	Dichtungsgruppe	1	
	29	800L 62113	Motore completo di carbur.,leve avviam., comando cambio. frizione e candela (mod. 240)	Engine assy with carbure.,starting lever gearbox, clutch control lever,spark plug	Moteur complet de carburateur, leviers demarrage,commande changement de vitesse	Motor mit Vergaser, Anlasser, Ganghebel Kupplung und Zundkerze kpl.	1	

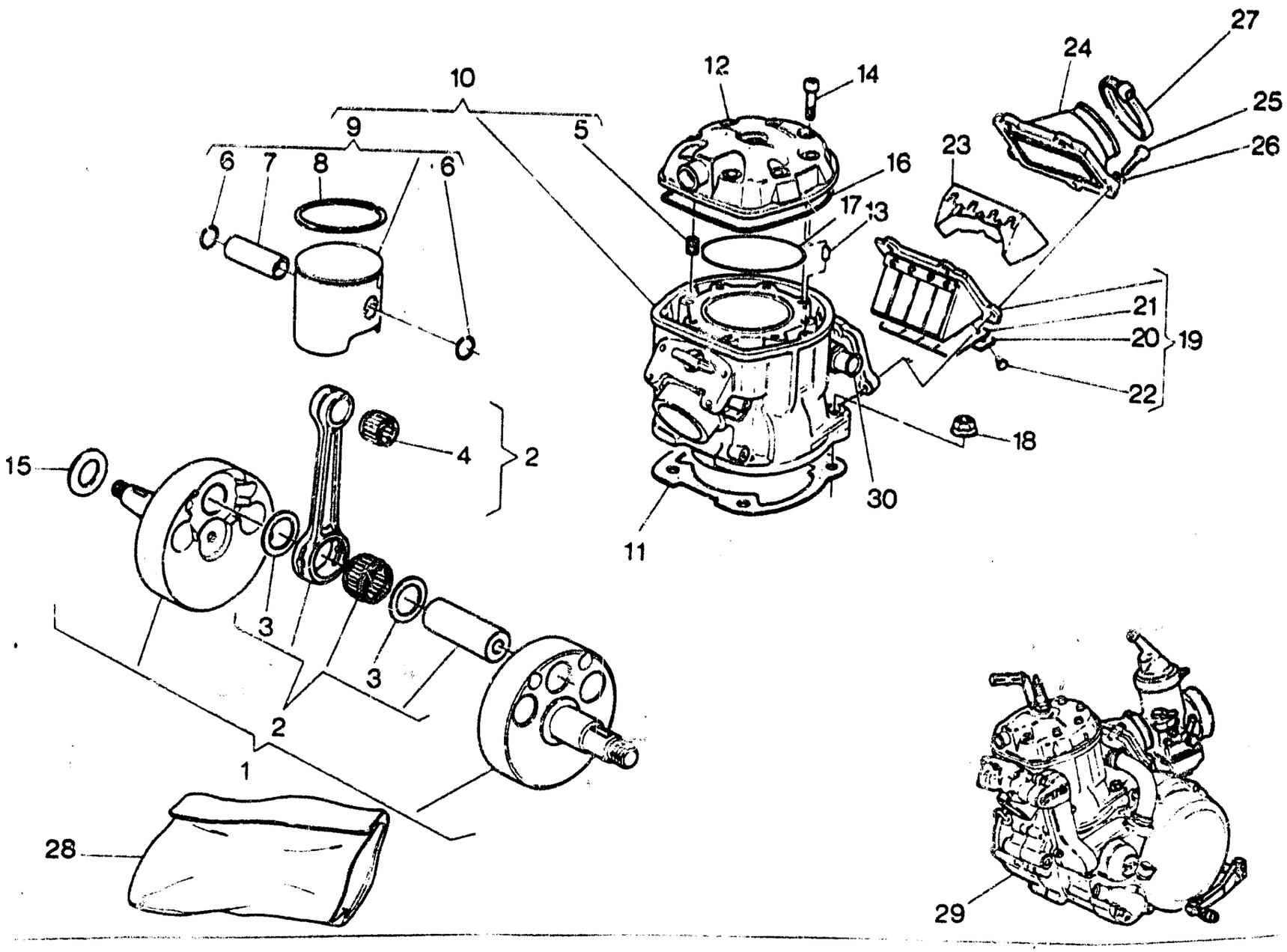
10
9
5
6
7
8
6
12
14
16
17
13
23
24
27
25
26
21
20
19
22
18
30
11
4
2
15
3
3
2
1
28
29

Note / Notes / Notes / Marke	Index No. / Pos. / Pos.	Code N. / Part. No. / N. Cod / Best. Nr.	DENOMINAZIONE	DESCRIPTION	DESIGNATION	BEZEICHNUNG	Q.ty / Q.tà / Q.te / M.ge	Validity / Validità / Validité / Gültig
	29	800L 60192	Motore completo di carbur.,leve avviam., comando cambio, frizione e candela (mod. 250)	Engine assy with carbure.,starting lever gearbox, clutch control lever,spark plug	Moteur complet de carburateur, leviers demarrage,commande changement de vitesse	Motor mit Vergaser, Anlasser, Gangheb Kupplung und Zundkerze kpl.	1	
	30	8000 52704	Raccordo	Union	Raccord	Anschluss	1	
			★ : Accoppiamento piede biella	★ : Connecting rod small end coupling	★ : Couplage du pied de bielle	★ : Verbindung des Pleuelstangenkopfes		
			La sottoriportata tabella elenca i possibili accoppiamenti che consentono di ottenere il corretto gioco radiale di 0,002 ÷ 0,010 mm	The table hereunder shows the possible couplings which allow to obtain a radial clearance of 0.002 ÷ 0.010 mm	Le tableau ci-dessous indique tous les couplages possibles permettant d'obténir le jeu radial exact de 0,002 ÷ 0,010 mm	Die folgende Tabelle gibt die möglichen Verbindungen an für das genaue Radialspiel von 0,002 ÷ 0,010 mm		
			C: colore di selezione biella	C: rod selection colour	C: couleur de sélection bielle	C: Wahlfarbe der Pleuelstange		

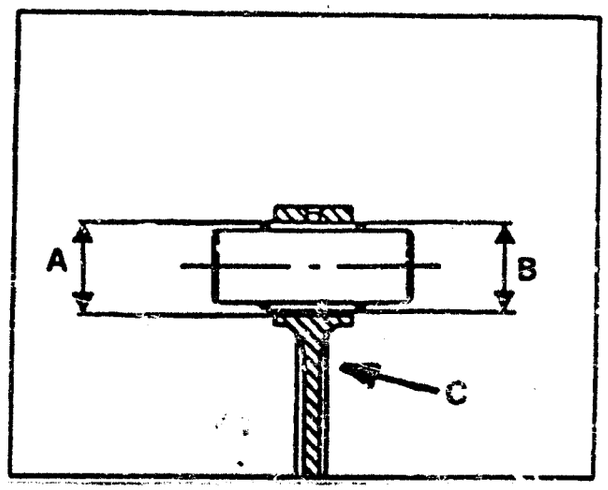

Colore di selezione foro «A» piede di biella (mm) Hole selection colour «A» connecting rod small end (mm) Couleur de sélection trou «A» pied de bielle (mm.) Wahlfarbe der Bohrung «A» Pleuelstangenkopf (mm)	Selezione gabbia a rullini «B» Cage selection «B» Sélection cage à rouleaux «B» Wahlnadelkäfig «B»
Giallo - Yellow - Jaune - Gelb 21,994 ÷ 21,996	−3 ÷ −5
Verde - Green - Vert - Grün 21,996 ÷ 21,998	−3 ÷ −5
Bianco - White - Blanc - Weiss 21,998 ÷ 22,000	−1 ÷ −3 −2 ÷ −4
Nero - Black - Noir - Schwarz 22,000 ÷ 22,002	0 ÷ −2 −1 ÷ −3
Rosso - Red - Rouge - Rot 22,002 ÷ 22,004	0 ÷ −2

Qualora, in sede di revisione del motore, si dovesse riscontrare un gioco radiale superiore al limite ammesso di 0,015 mm e non fosse più visibile il contrassegno del colore sullo stelo della biella, rilevare il diametro «A» del piede di biella e, in base a questo, montare la gabbietta appropriata.
NOTA: Nel richiedere la gabbia a rullini, specificare la selezione.

●: Particolare del Kit di potenziamento
N. 8000 63402

When overhauling, should a radial clearance greater than the consented limit of 0.015 mm be noticed and the colour mark under the connecting rod small end is no more visible, collect the connecting rod small end «A» diameter and assemble the right cage according to it.
NOTE: When requesting the cage, specify the selection.

●: Strenghtening kit detail
N. 8000 63402

Si en révisionnant le moteur on trouve un jeu radial supérieur à la limite admise de 0,015 mm et le marque de la couleur n'est plus visible sur la tige de bielle, enregistrer le diamètre «A» du pied de bielle et assembler la cage exacte selon ce diamètre.

NOTA: En demandant la cage à rouleaux, spécifier la sélection.

●: Détail du kit de renforcement
N. 8000 63402

Falls bei Motorprüfung das Radialspiel über das zugelassene Mass von 0,015 mm sein sollte und das Farbkennzeichen an der Pleuelstange nicht mehr sichtbar ist, wird der «A»-Durchmesser des Pleuelstangenkopfes gemessen und aufgrund dessen der geeignete Käfig montiert.
BEMERKUNG: Bei Anfrage den genauen Wahlnadelkäfig angeben

●: Teil der Verstärkungsausrüstung
N. 8000 63402

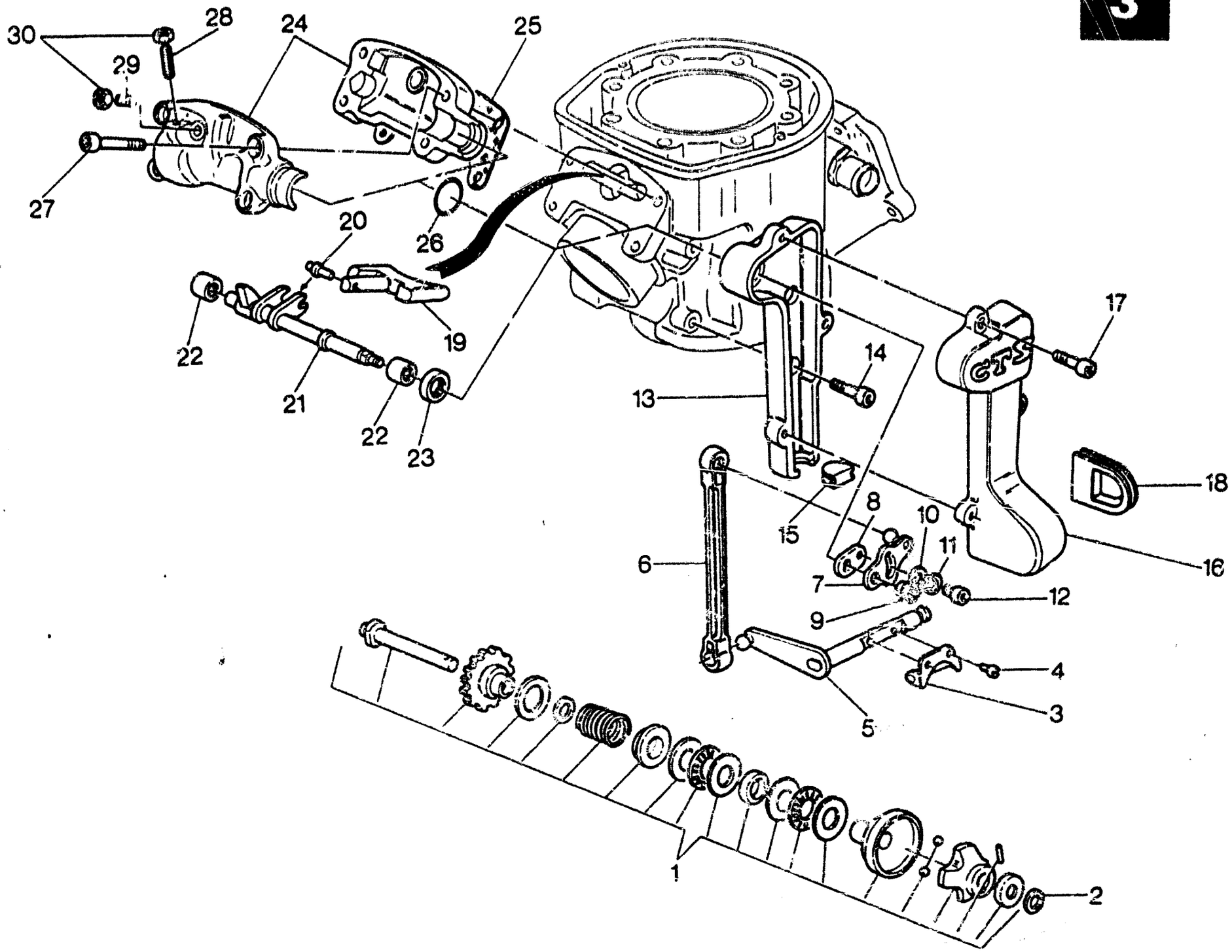
30
28
24
25
29
27
20
26
22
19
21
22
23
13
14
17
15
8
10
11
18
16
6
7
12
9
4
5
3
1
2

DISTRIBUZIONE - VALVE TIMING
DISTRIBUTION - VENTILSTEUERUNG

TAVOLA / DRAWING / TABLE / BILD **3** — WMX 240-250/89 CROSS

Note Notes Notes Marke	Index No. Pos. Pos.	Code N. Part. No. N. Cod Best. Nr.	DENOMINAZIONE	DESCRIPTION	DESIGNATION	BEZEICHNUNG	Q.ty Q.tà Q.te M.ge	Validity Validità Validité Gültig
	1	8000 61016	Regolatore comando valvola di scarico	Valve drive regulator	Registre com. soupape	Regler fur Abzapventilantrieb	1	
	2	8000 34292	Rosetta di rasamento sp. 0,3 mm.	Thrust washer	Rondelle d'épaulement	Anlaufscheibe	1	
		80A0 34292	Rosetta di rasamento sp. 0,4 mm.	Thrust washer	Rondelle d'épaulement	Anlaufscheibe	1	
		80B0 34292	Rosetta di rasamento sp. 0,5 mm.	Thrust washer	Rondelle d'épaulement	Anlaufscheibe	1	
		80C0 34292	Rosetta di rasamento sp. 0,6 mm.	Thrust washer	Rondelle d'épaulement	Anlaufscheibe	1	
	3	8000 35620	Forcella comando valvola	Toggle valve drive	Fourchette compl. soupape	Gestangegabel	1	
	4	60N10 2870	Vite	Screw	Vis	Schraube	2	
	5	8000 57019	Assieme albero rinvio	Countershaft assy	Arbre de renvoi compl.	Vorgelegewelle kpl.	1	
	6	8000 57027	Astina per leva	Rod	Barre	Stange	1	
	7	8000 57022	Assieme leva comando	Lever assy	Levier complete	Hebel kpl	1	
	8	8000 57024	Leva	Lever	Levier	Hebel	1	
	9	8000 52545	Dado	Nut	Ecrou	Mutter	1	
	10	60N1 15503	Rosetta piana	Flat washer	Rondelle	Scheibe	1	
	11	60N1 15535	Rosetta elastica	Spring washer	Rondelle élastique	Federscheibe	1	
	12	60N10 2482	Vite	Screw	Vis	Schraube	1	
	13	8000 57030	Base per coperchio	Cover basis	Socle pour couvercle	Deckel Basis	1	
	14	60N10 7330	Vite	Screw	Vis	Schraube	2	
	15	8000 50557	Tappo	Plug	Bouchon	Verschluss	1	
	16	8000 57031	Coperchio	Cover	Couvercle	Deckel	1	
	17	60N10 2483	Vite	Screw	Vis	Schraube	3	
	18	8000 50559	Guarnizione	Gasket	Joint	Dichtung	1	
	19	8000 48171	Valvola scarico	Exhaust valve	Soupape échappement	Auslass-Ventil	1	
	20	8000 36334	Perno	Pin	Pivot	Stift	1	
	21	8000 57018	Perno com. valvola	Pin	Pivot	Stift	1	
	22	8000 31748	Boccola a rullini	Needle bearing	Roulement a aiguilles	Nadelkafig	2	
	23	8000 38519	Anello di tenuta	Seal ring	Bague d'étanchéité	Dichtungsring	1	
	24	8000 57029	Assieme supp. e coperchio	Holder and cover assy	Support et couvercle compl.	Halter u. Deckel kpl.	1	
	25	8000 42202	Guarnizione	Gasket	Joint	Dichtung	1	
	26	8000 36360	Anello OR	«O» Ring	Joint «OR»	«O» Ring	1	
	27	60N10 2489	Vite	Screw	Vis	Schraube	4	
	28	8000 49917	Vite reg. alzata	Screw	Vis	Schraube	1	
	29	8000 49620	Vite reg. chiusura	Screw	Vis	Schraube	1	
	30	60N1 15032	Dado	Nut	Ecrou	Mutter	2	

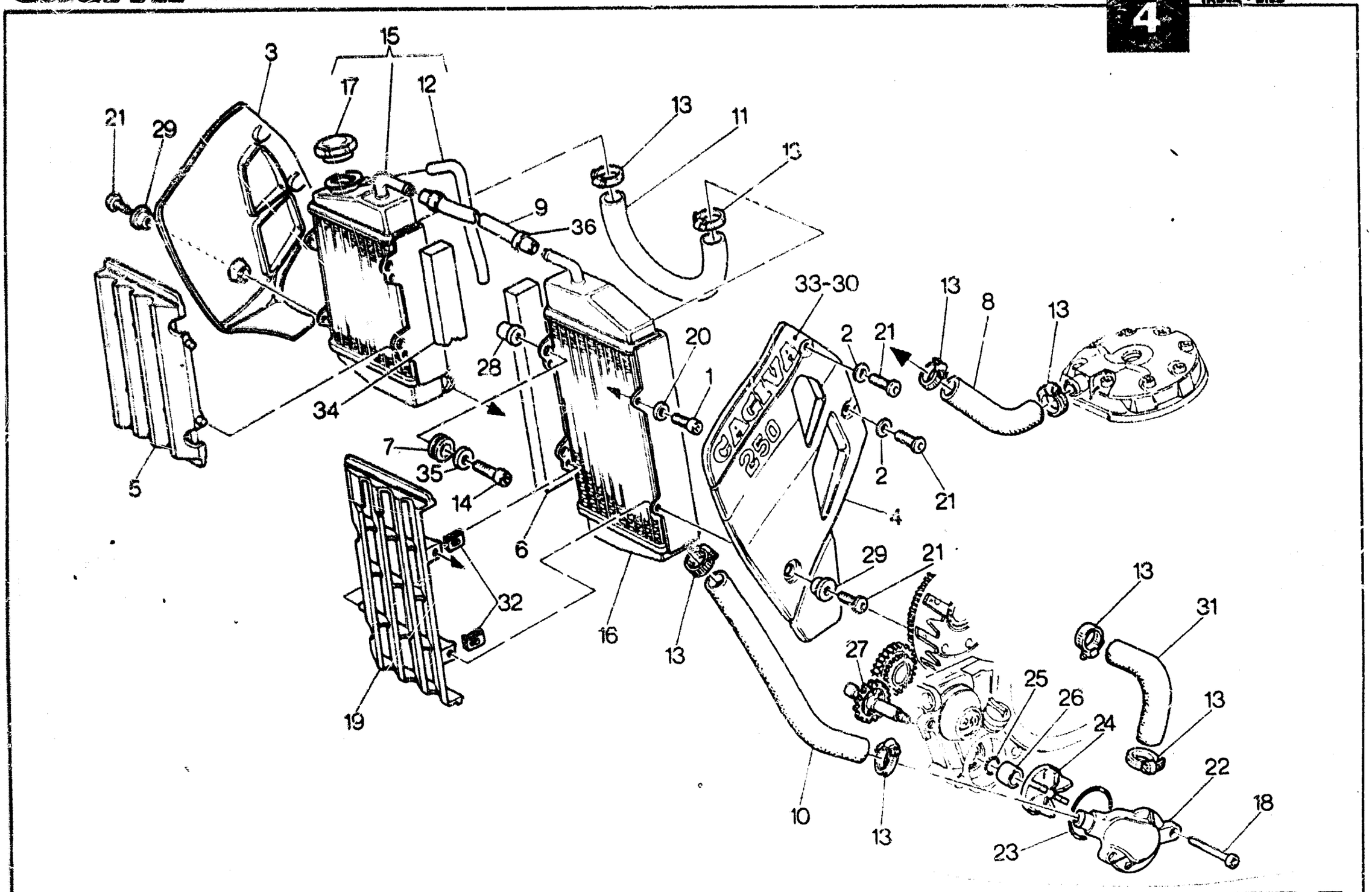
15
3
17
12
21
29
13
11
13
9
36
33-30
13
8
13
20
2
21
28
1
34
7
35
14
5
6
2
21
4
29
21
32
16
13
13
31
27
25
26
24
13
22
18
19
10
13
23
CAGIVA
250

RAFFREDDAMENTO - COOLING
REFROIDISSEMENT - WASSERKÜHLUNG

TAVOLA / DRAWING / TABLE / BILD **4** — WMX 240-250/89 CROSS

Note Notes Notes Marke	Index No. Pos. Pos.	Code N. Part. No. N. Cod Best. Nr.	DENOMINAZIONE	DESCRIPTION	DESIGNATION	BEZEICHNUNG	Q.ty Q.tà Q.te M.ge	Validity Validità Validité Gültig
	1	60N10 2507	Vite	Screw	Vis	Schraube	2	
	2	8000 37653	Rondella in gomma	Washer	Rondelle	Scheibe	4	
	3	80N0 50150	Protezione laterale destra	Right guard	Protection D.	R. Schutz	1	
	4	80N0 50162	Protezione laterale sinistra	Left guard	Protection G.	L. Schutz	1	
	5	8000 60165	Griglia destra	R. Grid	Grille D.	R. Rost	1	
	6	8000 60925	Spessore elastico	Rubber pad	Epaisseur élastique	Elastische Seitendicke	1	
	7	8000 59803	Gommino	Rubber	Caoutchouc	Gummistuck	6	
	8	8000 60121	Tubo testa-radiatore	Line	Conduite	Rohr	1	
	9	800L 43716	Tubo raccordo radiatori	Line	Conduite	Rohr	1	
	10	8000 60125	Tubo radiatore-pompa	Line	Conduite	Rohr	1	
	11	8000 43123	Tubo raccordo radiatori	Line	Conduite	Rohr	1	
	12	800L 43715	Tubo sfiato radiatori	Exhaust pipe	Soupital	Ablusttronre	1	
	13	8000 22613	Fascetta	Clamp	Collier	Schelle	8	
	14	60N10 7336	Vite	Screw	Vis	Schraube	6	
	15	8000 58829	Radiatore destro compl.	Right radiator assy	Radiateur D. compl.	R. Kuhler kpl.	1	
	16	8000 58930	Radiatore sinistro	Left radiator	Radiateur G.	L. Kuhler	1	
	17	8000 43714	Tappo radiatore	Plug	Bouchon	Verschluss	1	
	18	60N10 2515	Vite	Screw	Vis	Schraube	2	
	19	8000 60164	Griglia sinistra	Left grid	Grille D.	L. Rost	1	
	20	60N1 15504	Rosetta piana	Flat washer	Rondelle	Scheibe	2	
	21	8000 60898	Vite	Screw	Vis	Schraube	3	
	22	8000 59856	Coperchio pompa	Pump cover	Couvercle pompe	Pumpendeckel	1	
	23	8000 19965	Anello OR	«O» Ring	Joint «OR»	«O» Ring	1	
	24	8000 59845	Girante	Rotor	Couronne	Windrad	1	
	25	8000 34083	Anello OR	«O» Ring	Joint «OR»	«O» Ring	1	
	26	8000 59844	Distanziale	Spacer	Entretoise	Distanzstuck	1	
	27	8000 59843	Alberino rinvio comando pompa	Shaft	Arbre	Welle	1	
	28	8000 59802	Bussola	Bushing	Douille	Buchse	6	
	29	8000 61038	Boccola	Bushing	Douille	Buchse	2	
	30	8000 62365	Adesivo destro (mod. 240)	R. trim	Décalcomanie D.	R. Abziehbild	1	
		8000 60161	Adesivo destro (mod. 250)	R. trim	Décalcomanie D.	R. Abziehbild	1	
	31	8000 54069	Tubo tra pompa e cilindro	Pipe	Tuyau	Rohr	1	

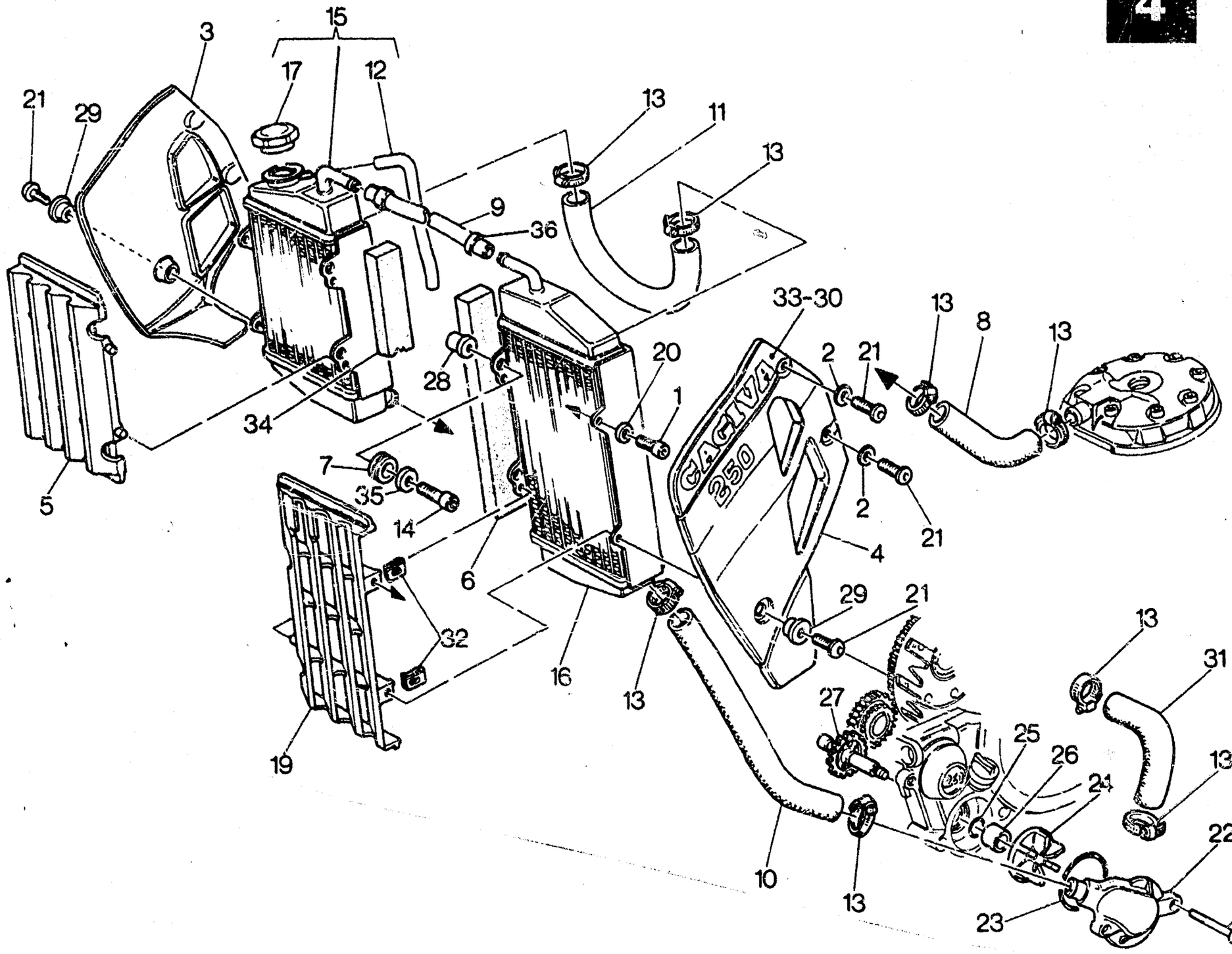
15
3
17
12
21
29
13
11
13
9
36
33-30
13
8
13
20
2
21
28
1
34
7
35
14
5
2
21
4
6
29
21
32
16
13
13
31
27
25
26
24
13
19
22
18
10
13
23
CAGIVA
250

Note Notes Notes Marke	Index No. Pos. Pos.	Code N. Part. No. N. Cod Best. Nr.	DENOMINAZIONE	DESCRIPTION	DESIGNATION	BEZEICHNUNG	Q.ty Q.tà Q.te M.ge	Validity Validité Validité Gültig
	32	8000 60873	Dado a graffetta	Nut	Ecrou	Mutter	4	
	33	8000 62366	Adesivo sinistro (mod. 240)	L. trim	Décalcomanie G.	L. Abziehbild	1	
		8000 60163	Adesivo sinistro (mod. 250)	L. trim	Décalcomanie G.	L. Abziehbild	1	
	34	8000 60926	Spessore elastico	Rubber pad	Epaisseur élastique	Elastische Seitendicke	1	
	35	8000 59801	Rondella	Washer	Rondelle	Scheibe	6	
	36	8000 56462	Fascetta	Clamp	Collier	Schelle	2	

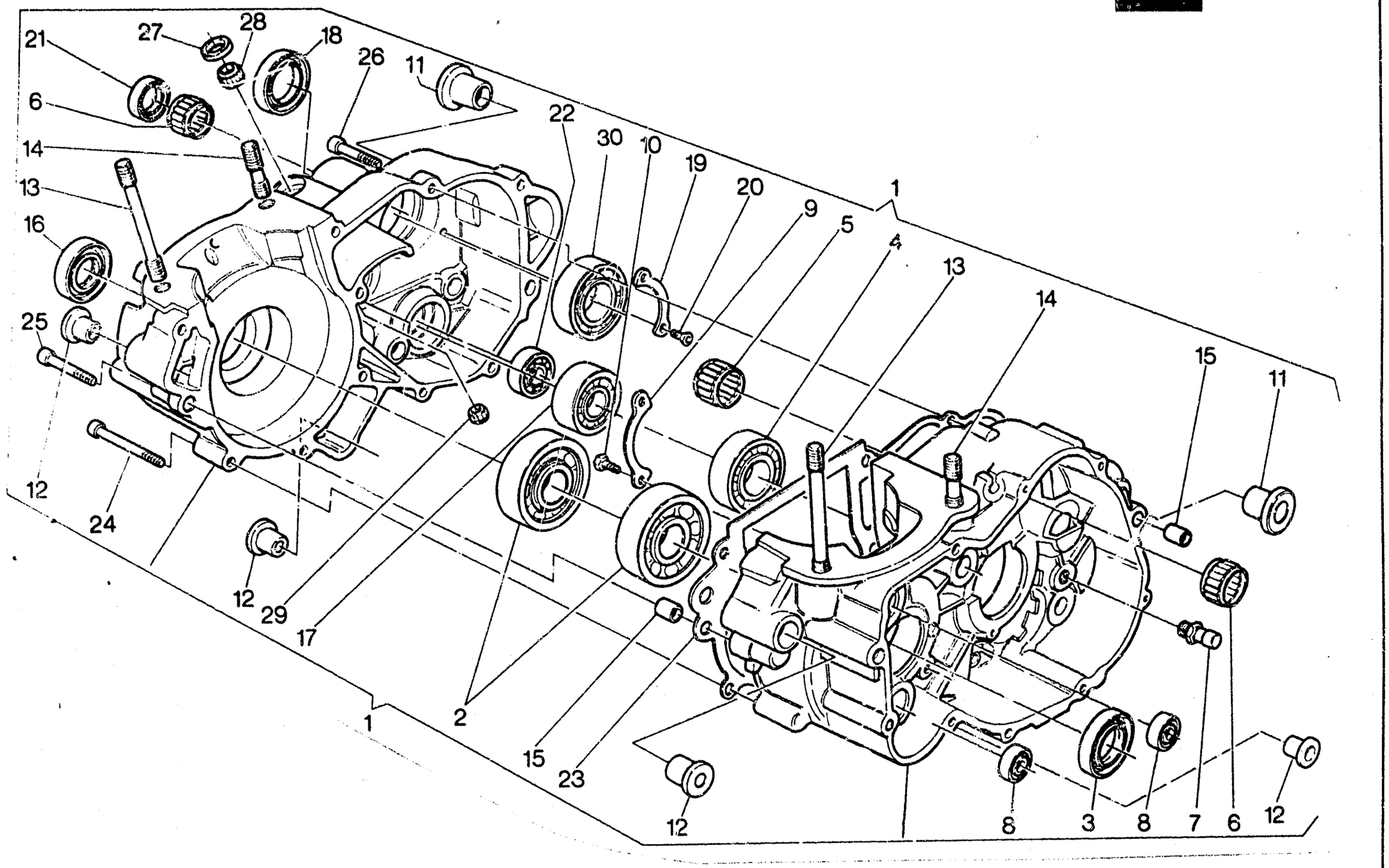
21
27
28
18
26
11
6
14
13
16
25
22
30
10
19
20
9
5
4
13
14
15
11
12
24
12
29
17
1
2
15
23
12
8
3
8
7
6
12



BASAMENTO - CRANKCASE
CARTER - GEHÄUSE

TAVOLA
DRAWING
TABLE
BILD

5

WMX 240-250/89
CROSS

Note Notes Notes Marke	Index No. Pos. Pos.	Code N Part. No. N. Cod Best. Nr.	DENOMINAZIONE	DESCRIPTION	DESIGNATION	BEZEICHNUNG	Q.ty Q.tà Q.te M.ge	Validity Validità Validité Gültig
	1	8000 60285	Carter accoppiati compl.	Crankcase assy	Carters assemblés compl.	Kurbelgehause kpl.	1	
	2	8000 42155	Cuscinetto albero motore	Bearing	Roulement	Lager	2	
	3	8000 30728	Anello di tenuta	Seal ring	Bague d'étanchéité	Dichtungsring	1	
	4	8000 24952	Cuscinetto albero primario	Bearing	Roulement	Lager	1	
	5	8000 36440	Cuscinetto albero secondario	Bearing	Roulement	Lager	1	
	6	8000 48212	Gabbia a rullini per albero avviamento	Needle bearing	Roulement a aiguilles	Nadelkafig	2	
	7	8000 46860	Perno fermo selettore	Pin	Pivot	Stift	1	
	8	80000 6597	Cuscinetto per reg. e pompa acqua	Bearing	Roulement	Lager	2	
	9	8000 42100	Piastrina ritegno cuscinetto	Plate	Plaque	Platte	1	
	10	60N10 2505	Vite	Screw	Vis	Schraube	2	
	11	8000 48210	Bussola per asse forcellone	Bushing	Douille	Buchse	2	
	12	8000 31717	Bussola att. mot. al telaio	Bushing	Douille	Buchse	4	
	13	8000 42185	Prigioniero ant.	Stud bolt	Goujon prisonnier	Stiftschraube	2	
	14	8000 42186	Prigioniero post.	Stud bolt	Goujon prisonnier	Stiftschraube	2	
	15	80000 7719	Bussola di riferimento	Centering sleeve	Douille centrage	Zentrierhuelse	4	
	16	8000 32389	Anello di tenuta al. mot. lato dx	Seal ring	Bague d'étancheité	Dichtungsring	1	
	17	8000 48208	Cuscinetto albero primario	Bearing	Roulement	Lager	1	
	18	8000 48211	Anello di tenuta	Seal ring	Bague d'étanchéité	Dichtungsring	1	
	19	8000 38518	Piastrina di ritegno	Plate	Plaque	Platte	1	
	20	8000 42643	Vite	Screw	Vis	Schraube	2	
	21	8000 48209	Anello di tenuta albero avviamento	Seal ring	Bague d'étanchéité	Dichtungsring	1	
	22	80000 2124	Cuscinetto per alb. com. forcelle cambio	Bearing	Roulement	Lager	1	
	23	8000 60289	Guarnizione	Gasket	Joint	Dichtung	1	
	24	60N10 2515	Vite L = 50 mm	Screw	Vis	Schraube	2	
	25	60N10 2514	Vite L = 45 mm	Screw	Vis	Schraube	6	
	26	60N10 2512	Vite L = 35 mm	Screw	Vis	Schraube	4	
	27	8000 48856	Anello di tenuta	Seal ring	Bague d'étanchéité	Dichtungsring	1	
	28	8000 49016	Cuscinetto a rullini	Needle bearing	Roulement à aiguilles	Nadelkafig	1	
	29	8000 42244	Cuscinetto a rullini	Needle bearing	Roulement à aiguilles	Nadelkafig	1	
	30	8000 43789	Cuscinetto albero secondario	Bearing	Roulement	Lager	1	

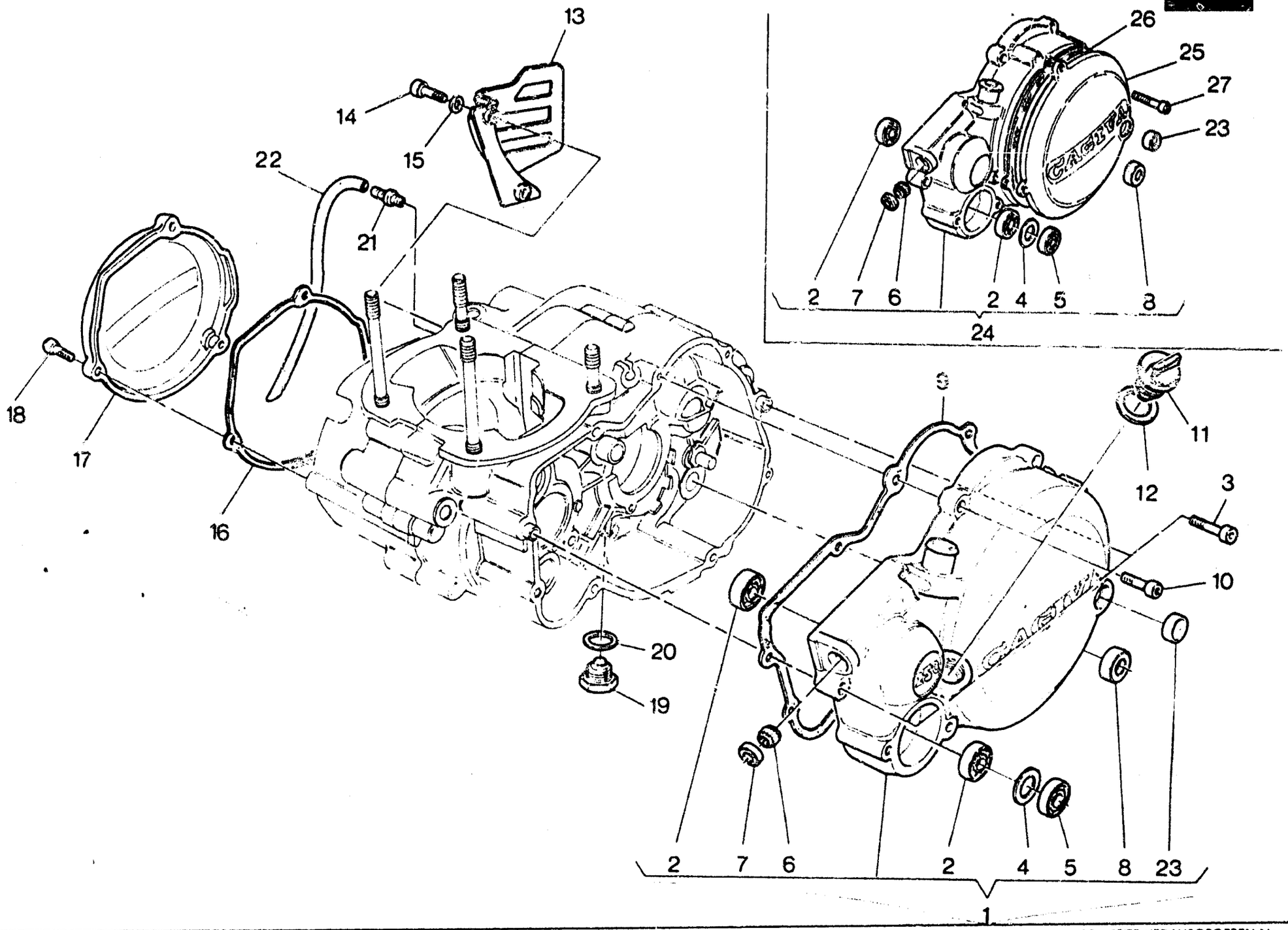
13
14
15
22
21
18
17
16
20
19
26
25
27
23
2 7 6 2 4 5 8
24
3
11
12
10
2 7 6 2 4 5 8 23
1



COPERCHI BASAMENTO - CRANKCASE COVERS
COUVERCLES CARTER - GEHÄUSEDECKEL

TAVOLA DRAWING TABLE BILD **6** — **WMX 240-260/89 CROSS**

Note Notes Notes Marke	Index No. Pos. Pos.	Code N. Part. No. N. Cod Best. Nr.	DENOMINAZIONE	DESCRIPTION	DESIGNATION	BEZEICHNUNG	Q.ty Q.tà Q.te Mge	Validity Validità Validité Gültig
	1	8000 48214	Ass. coperchio sinistro	Left cover assy	Couvercle G. compl.	Deckel L. kpl.	1	
	2	80000 6597	Cuscinetto alb.pompa e regolat. centrifugo	Bearing	Roulement	Lager	2	
	3	60N10 2511	Vite L = 30 mm.	Screw	Vis	Schraube	2	
	4	8000 44978	Rosetta	Washer	Rondelle	Scheibe	1	
	5	8000 38215	Anello di tenuta	Seal ring	Bague d'étanchéité	Dichtungsring	1	
	6	8000 31748	Boccola a rullini	Needle bearing	Roulement a aiguilles	NadelKafig	1	
	7	8000 38519	Anello di tenuta	Seal ring	Bague d'étanchéité	Dichtungsring	1	
	8	8000 34451	Anello di tenuta	Seal ring	Bague d'étanchéité	Dichtungsring	1	
	9	8000 48216	Guarnizione	Gasket	Joint	Dichtung	1	
	10	60N10 2509	Vite L = 20 mm	Screw	Vis	Schraube	6	
	11	8000 36786	Tappo per carico olio	Plug	Bouchon	Verschluss	1	
	12	8000 27960	Rosetta di tenuta	Washer	Rondelle	Scheibe	1	
	13	8000 57002	Coperchio pignone	Cover	Couvercle	Deckel	1	
	14	60N10 7335	Vite	Screw	Vis	Schraube	2	
	15	60N1 15504	Rosetta	Washer	Rondelle	Scheibe	2	
	16	8000 48224	Guarnizione	Gasket	Joint	Dichtung	1	
	17	800L 48105	Coperchio per volano	Flywheel cover	Couvercle volant	Schwungraddeckel	1	
	18	60N10 2509	Vite L = 20 mm	Screw	Vis	Schraube	3	
	19	8000 11524	Tappo scarico olio	Plug	Bouchon	Verschluss	1	
	20	80000 6725/3	Rosetta di tenuta	Washer	Rondelle	Scheibe	1	
	21	8000 19820	Raccordo sfiato camera cambio	Union	Raccord	Anschluss	1	
	22	800L 45022	Tubo sfiato	Exhaust pipe	Tuyau échappement	Entluftungsschlauch	1	
	23	8000 53340	Spia livello olio	Oil insp. cap	Bouchon controle huile	Oelstopfen	1	
●	24	8000 60288	Ass. coperchio sinistro	Left cover assy	Couvercle G. compl.	Deckel L. kpl.	1	
●	25	8000 60290	Coperchio frizione	Cover	Couvercle	Deckel	1	
●	26	8000 59603	Guarnizione	Gasket	Joint	Dichtung	1	
●	27	60N10 2506	Vite	Screw	Vis	Schraube	5	
			●: Particolare del Kit di potenziamento N. 8000 63402	●: Strenghtening kit detail N. 8000 63402	●: Détail du kit de renforcement N. 8000 63402	●: Teil der Verstärkungeausrüstung N. 8000 63402		

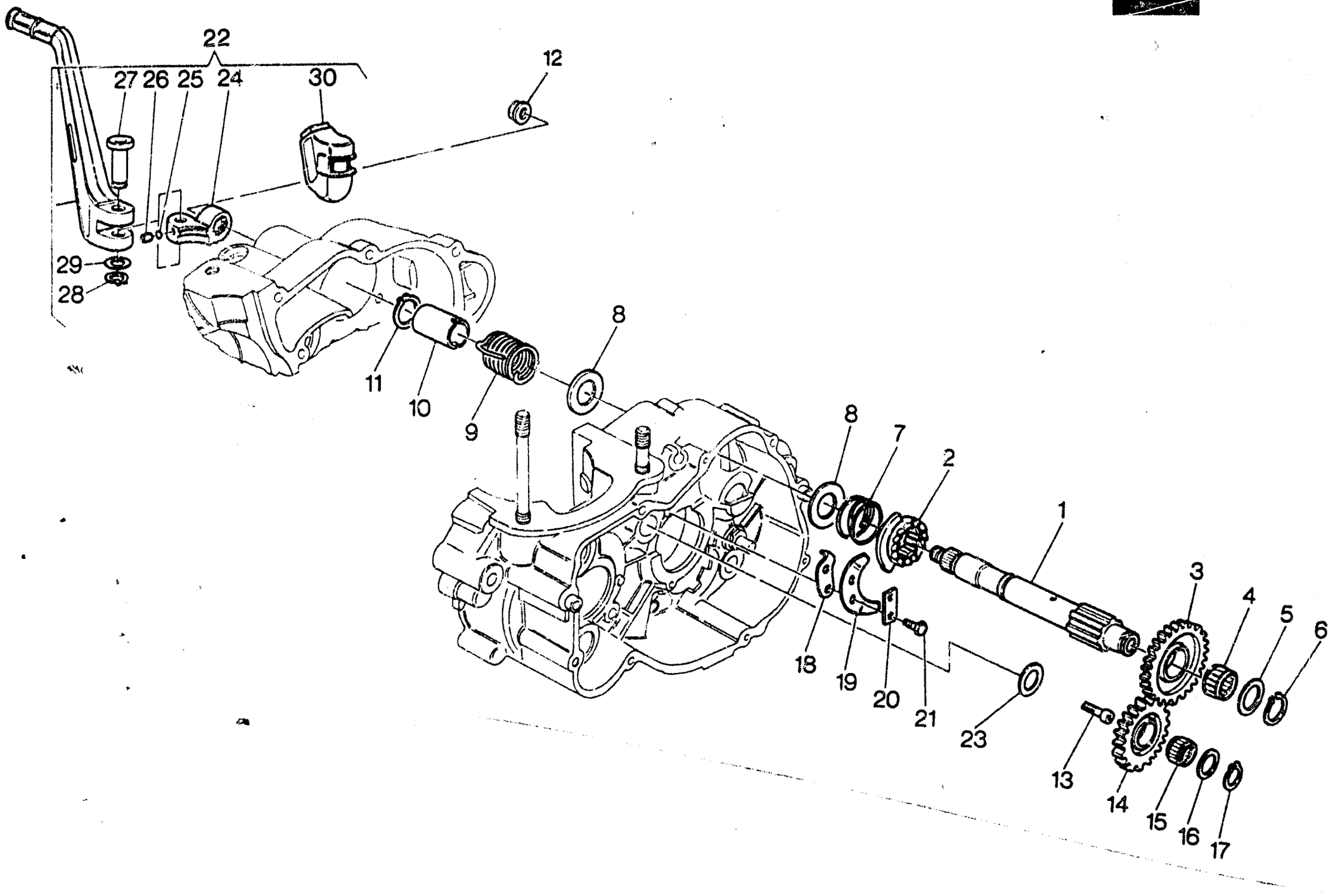
22
27
26
25
24
30
12
29
28
11
10
9
8
8
7
2
1
3
4
5
6
18
19
20
21
23
13
14
15
16
17

AVVIAMENTO A PEDALE - KICK STARTER
PEDAL DE MISE EN MARCHE - ANLASSER

TAVOLA / DRAWING / TABLE / BILD **7** — WMX 240-250/89 CROSS

Note Notes Notes Marke	Index No. Pos. Pos.	Code N. Part. No. N. Cod Best. Nr.	DENOMINAZIONE	DESCRIPTION	DESIGNATION	BEZEICHNUNG	Q.ty Q.tà Q.te M.ge	Validity Validità Validité Gültig
	1	8000 48110	Albero comando avviamento	Starter crank shaft	Arbre de démarrage	Kickstarterwelle	1	
	2	8000 48111	Manicotto scorrevole	Sliding boot	Manchon	Muffe	1	
	3	8000 48112	Ingranaggio com. cricchetto Z = 27	Gear	Engrenage	Zahnrad	1	
	4	8000 48113	Gabbia a rullini	Roller cage	Cage à rouleaux	Nadellager	1	
	5	8000 48114	Rosetta di rasamento	Thrust washer	Rondelle d'épaulement	Anlaufscheibe	1	
	6	60N2 21207	Anello Seeger	Circlip	Bague d'arret	Federring	1	
	7	8000 48115	Molla	Spring	Ressort	Feder	1	
	8	80F0 32069	Rosetta di rasamento sp. 1,0 mm	Thrust washer	Rondelle d'épaulement	Anlaufscheibe	2	
		80E0 32069	Rosetta di rasamento sp. 0,8 mm.	Thrust washer	Rondelle d'épaulement	Anlaufscheibe	2	
		80A0 32069	Rosetta di rasamento sp. 0,3 mm.	Thrust washer	Rondelle d'épaulement	Anlaufscheibe	2	
	9	8000 48116	Molla	Spring	Ressort	Feder	1	
	10	8000 48117	Distanziale	Spacer	Entretoise	Distanzstuck	1	
	11	60N2 21208	Anello Seeger	Circlip	Bague d'arret	Federring	1	
	12	8000 38624	Dado	Nut	Ecrou	Mutter	1	
	13	60N10 7335	Vite	Screw	Vis	Schraube	1	
	14	8000 57542	Ingranaggio di rinvio Z = 20	Gear	Engrenage	Zahnrad	1	
	15	8000 31773	Gabbia a rullini	Roller cage	Cage à rouleaux	Nadellager	1	
	16	80A0 38110	Rosetta di rasamento sp. 0,4 mm.	Thrust washer	Rondelle d'épaulement	Anlaufscheibe	1	
		80B0 38110	Rosetta di rasamento sp. 0,5 mm.	Thrust washer	Rondelle d'épaulement	Anlaufscheibe	1	
	17 *	60N2 21205	Anello Seeger	Circlip	Bague d'arret	Federring	1	
	18	8000 31695	Piastrina fine corsa	Plate	Plaque	Platte	1	
	19	8000 55536	Piastrina disinnesto	Plate	Plaque	Platte	1	
	20	8000 20474	Piastrina di sicurezza	Safety washer	Plaque	Platte	1	
	21	60N10 1883	Vite	Screw	Vis	Schraube	2	
	22	8000 51461	Leva avviamento completa	Starter lever assy	Levier démarrage compl.	Hebelanlasser kpl.	1	
	23	80C0 38110	Rosetta di rasamento sp. 0,8 mm.	Thrust washer	Rondelle d'épaulement	Anlaufscheibe	1	
		80E0 38110	Rosetta di rasamento sp. 1,0 mm	Thrust washer	Rondelle d'épaulement	Anlaufscheibe	1	
	24	8000 48122	Mozzetto	Clamp	Eton	Klammer	1	

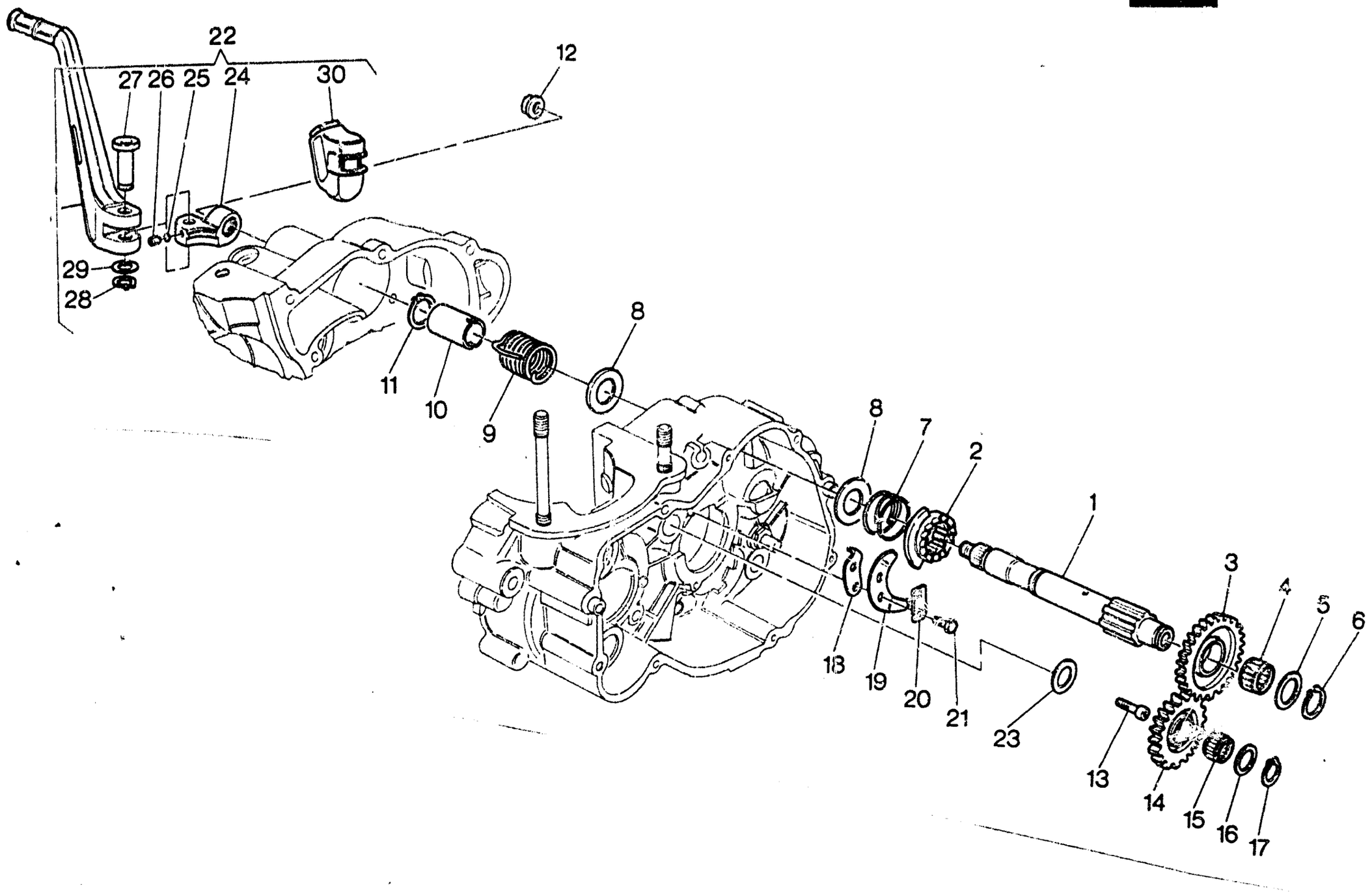
22
27
26
25
24
30
12
29
28
11
10
9
8
8
7
2
1
3
4
5
6
18
19
20
21
23
13
14
15
16
17

AVVIAMENTO A PEDALE - KICK STARTER
PEDAL DE MISE EN MARCHE - ANLASSER

TAVOLA DRAWING TABLE BILD **7**

WMX 240-250/89 CROSS

Note Notes Notes Marks	Index No. Pos. Pos.	Code N. Part. No. N. Cod Best. Nr	DENOMINAZIONE	DESCRIPTION	DESIGNATION	DEZEICHNUNG	Q.ty Q.tà Q.te M.ge	Validity Validità Validité Gültig
	25	60N2 21507	Sfera 1/4"	Ball	Bille	Kugel	1	
	26	8000 38203	Molla	Spring	Ressort	Fedor	1	
	27	8000 38622	Perno	Pin	Pivot	Stift	1	
	28	60N2 21202	Anello Seeger	Circlip	Bague d'arret	Federring	1	
	29	80000 9671	Rosetta	Washer	Rondelle	Scheibe	1	
	30	8000 38623	Cappuccio	Cap	Capouchon	Kappe	1	

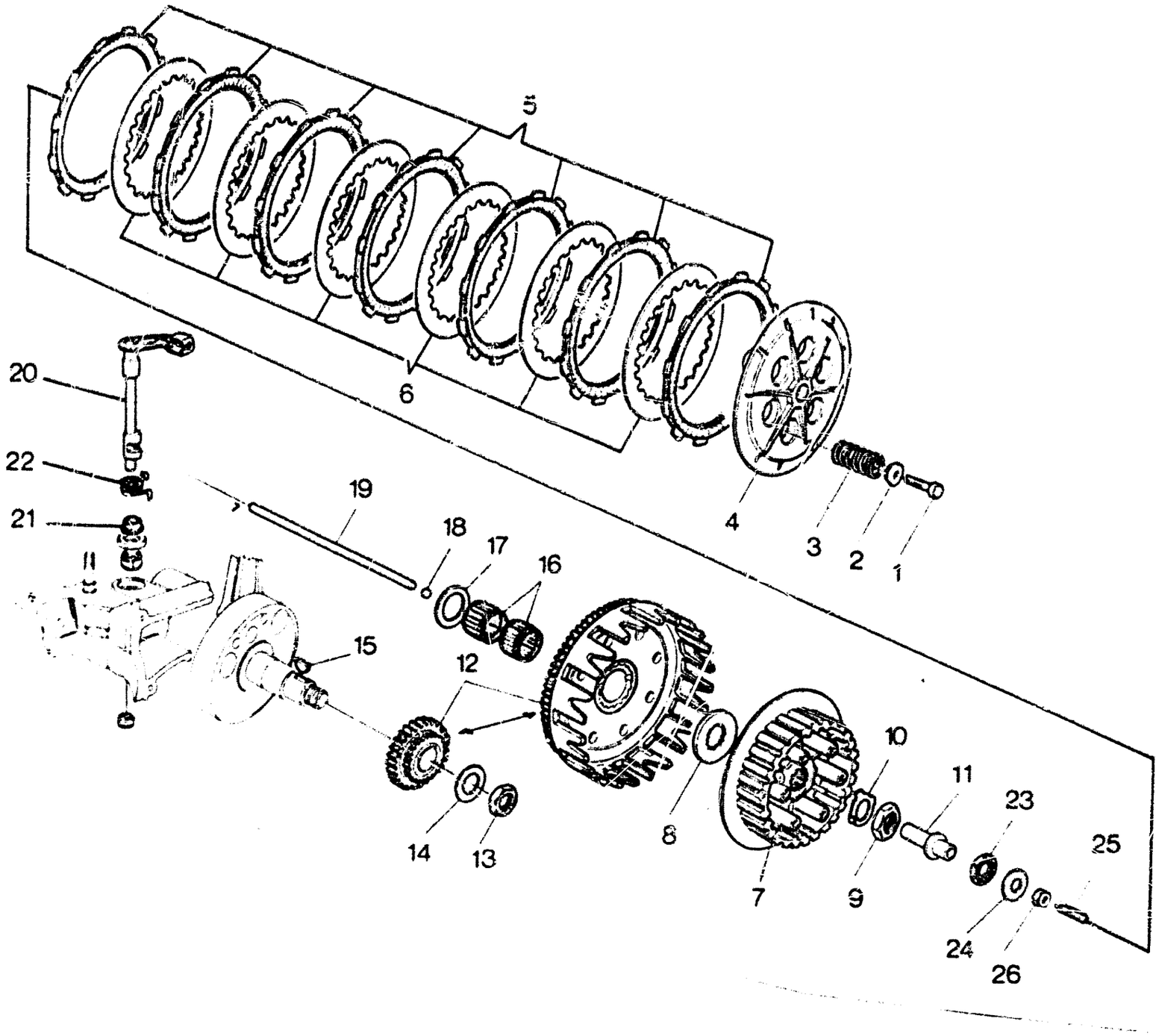
5
6
20
22
21
19
18
17
16
15
12
14
13
4
3
2
1
8
7
10
11
9
23
25
24
26

TRASMISSIONE PRIMARIA, FRIZIONE - PRIMARY DRIVE, CLUTCH
TRANSMISSION PRIMAIRE, EMBRAYAGE - ERSTERANTRIEB, KUPPLUNG

TAVOLA / DRAWING / TABLE / BILD **8**

WMX 240-250/89 CROSS

Note / Notes / Notes / Marks	Index No. / Pos. / Pos.	Code N. / Part No. / N. Cod / Best. Nr.	DENOMINAZIONE	DESCRIPTION	DESIGNATION	BEZEICHNUNG	Q.ty / Q.tà / Q.te / Menge	Validity / Validità / Validité / Gültig
	1	60N10 1081	Vite	Screw	Vis	Schraube	6	
	2	8000 39248	Piattello	Spring plate	Plat	Federteller	6	
	3	8000 35778	Molla	Spring	Ressort	Feder	6	
	4	8000 46138	Piatto spingidischi	Pressure plate	Pousse disque	Druckplatte	1	
	5	8000 61095	Disco conduttore guarnito	Plate	Disque	Platte	7	
	6	8000 51148	Disco condotto	Plate	Disque	Platte	6	
	7	8000 46137	Mozzo portadischi	Clutch hub	Moyeu porte-disque	Scheibenhalternabe	1	
	8	8000 39350	Rosetta di spallamento	Thrust washer	Rondelle d'épaulement	Anlaufscheibe	1	
	9	8000 36856	Dado	Nut	Ecrou	Mutter	1	
	10	8000 39357	Rosetta di sicurezza	Washer	Rondelle	Scheibe	1	
	11	8000 54477	Piattello	Spring plate	Plat	Federteller	1	
	12	8000 59211	Coppia ingranaggi trasm. primaria	Set of meshed primary	Engrenages trans. pr.	Stirnraderpaar	1	
	13	8000 36856	Dado	Nut	Ecrou	Mutter	1	
	14	8000 48238	Rosetta a tazza	Washer	Rondelle	Scheibe	1	
	15	60N0 21010	Linguetta americana	Woodruff key	Clavette	Keil	1	
	16	8000 25044	Gabbia a rullini	Roller cage	Cage à rouleaux	Nadellager	2	
	17	8000 48239	Rosetta di rasamento sp. 1,1 mm	Thrust washer	Rondelle d'épaulement	Anlaufscheibe	1	
		60A0 48239	Rosetta di rasamento sp. 1,3 mm	Thrust washer	Rondelle d'épaulement	Anlaufscheibe	1	
		60B0 48239	Rosetta di rasamento sp. 1,5 mm	Thrust washer	Rondelle d'épaulement	Anlaufscheibe	1	
	18*	60N0 21508	Sfera 9/32"	Ball	Bille	Kugel	1	
	19	8000 59913	Astina disinnesto	Rod	Barre	Stange	1	
	20	8000 61115	Albero comando frizione	Shaft	Arbre	Welle	1	
	21	8000 55532	Bussola	Bushing	Douille	Buchse	1	
	22	8000 48178	Molla	Spring	Ressort	Feder	1	
	23	8000 36780	Cuscinetto assiale	Axial bearing	Roulement	Kugellager	1	
	24	8000 35781	Rella	Washer	Rondelle	Scheibe	1	
	25	8000 54692	Vite di registro	Adjusting screw	Vis de réglage	Verstellungsschraube	1	
	26	60N1 15033	Dado	Nut	Ecrou	Mutter	1	

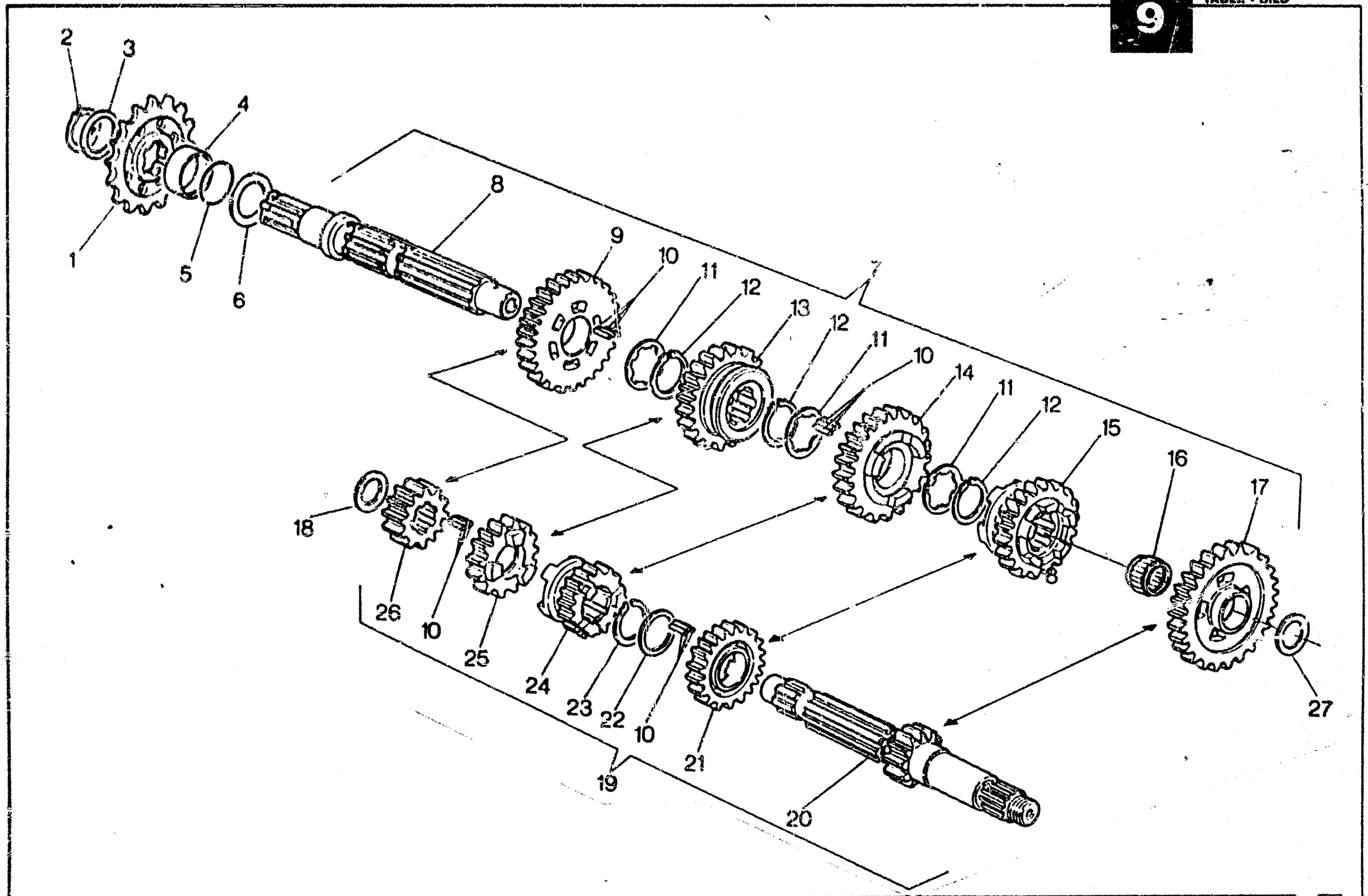
2
3
4
1
5
6
8
9
10
11
12
13
12
11
10
14
11
12
15
16
17
18
26
10
25
24
23
22
10
21
19
20
27

Note Notes Notes Marke	Index No. Pos. Pos	Code N. Part. No. N. Cod Best. Nr.	DENOMINAZIONE	DESCRIPTION	DESIGNATION	BEZEICHNUNG	Q.ty Q.tà Q.te M.ge	Validity Validità Validité Gültig
	1	8000 50619	Pignone Z = 14 (di serie)	Drive sprocket (standard)	Pignon (en serie)	Ritzel (Hintereinander)	1	
		8000 50620	Pignone Z = 15	Pinion	Pignon	Ritzel	1	
●		8000 63196	Pignone Z = 13	Pinion	Pignon	Ritzel	1	
	2	60N2 21211	Anello Seeger	Circlip	Bague d'arrêt	Federring	1	
	3	80B0 36022/2	Rosetta di rasamento sp. 0,2 mm.	Thrust washer	Rondelle d'épaulement	Anlaufscheibe	1	
		80D0 36022/4	Rosetta di rasamento sp. 0,4 mm.	Thrust washer	Rondelle d'épaulement	Anlaufscheibe	1	
		80F0 36022/6	Rosetta di rasamento sp. 0,6 mm.	Thrust washer	Rondelle d'épaulement	Anlaufscheibe	1	
		80H0 36022/8	Rosetta di rasamento sp. 0,8 mm.	Thrust washer	Rondelle d'épaulement	Anlaufscheibe	1	
		80I0 36022/10	Rosetta di rasamento sp. 1,0 mm	Thrust washer	Rondelle d'épaulement	Anlaufscheibe	1	
	4	8000 48240	Distanziale	Spacer	Entretoise	Distanzstuck	1	
	5	8000 42700	Anello OR	«O» Ring	Joint «OR»	«O» Ring	1	
	6	80G00 1048	Rosetta di rasamento sp. 0,3 mm.	Thrust washer	Rondelle d'épaulement	Anlaufscheibe	1	
		80D00 1048	Rosetta di rasamento sp. 0,5 mm.	Thrust washer	Rondelle d'épaulement	Anlaufscheibe	1	
		80C00 1048	Rosetta di rasamento sp. 0,7 mm.	Thrust washer	Rondelle d'épaulement	Anlaufscheibe	1	
		80L00 1048	Rosetta di rasamento sp. 0,8 mm.	Thrust washer	Rondelle d'épaulement	Anlaufscheibe	1	
		80E00 1048	Rosetta di rasamento sp. 0,9 mm	Thrust washer	Rondelle d'épaulement	Anlaufscheibe	1	
		80A00 1048	Rosetta di rasamento sp. 1,0 mm	Thrust washer	Rondelle d'épaulement	Anlaufscheibe	1	
		80F00 1048	Rosetta di rasamento sp. 1,1 mm	Thrust washer	Rondelle d'épaulement	Anlaufscheibe	1	
		80H00 1048	Rosetta di rasamento sp. 1,2 mm.	Thrust washer	Rondelle d'épaulement	Anlaufscheibe	1	
	7	8000 59781	Assieme albero secondario	Counter shaft assy	Ensemble arbre secondaire	Nebenwelle kpl.	1	
●		8000 60948	Assieme albero secondario	Counter shaft assy	Ensemble arbre secondaire	Nebenwelle kpl.	1	
	8	8000 59782	Albero secondario	Counter shaft	Arbre secondaire	Nebenwelle	1	
	9	8000 59783	Ingranaggio 2ª velocità Z = 29	Gear 2nd	Pignon 2ème	Stirnrad 2.	1	
●		8000 60949	Ingranaggio 2ª velocità Z = 28	Gear 2nd	Pignon 2ème	Stirnrad 2.	1	
	10	8000 27690	Rullino	Needle roller	Rolleau	Nadelrolle	144	
	11	8000 36889	Rondella di spallamento sp. 1,2 mm	Thrust washer	Rondelle d'epaulement	Anlaufscheibe	3	
	12	8000 36288	Anello elastico	Elastic ring	Bague élastique	Elastischer Ring	3	
	13	8000 59784	Ingranaggio 4ª velocità Z = 25	Gear 4th	Pignon 4ème	Stirnrad 4.	1	
●		8000 60950	Ingranaggio 4ª velocità Z = 22	Gear 4th	Pignon 4ème	Stirnrad 4.	1	
	14	8000 59785	Ingranaggio 3ª velocità Z = 27	Gear 3rd	Pignon 3ème	Stirnrad 3.	1	
●		8000 60951	Ingranaggio 3ª velocità Z = 23	Gear 3rd	Pignon 3ème	Stirnrad 3.	1	
	15	8000 59786	Ingranaggio scorr. 5ª vel. Z = 21	Gear 5th	Pignon 5ème	Stirnrad 5.	1	

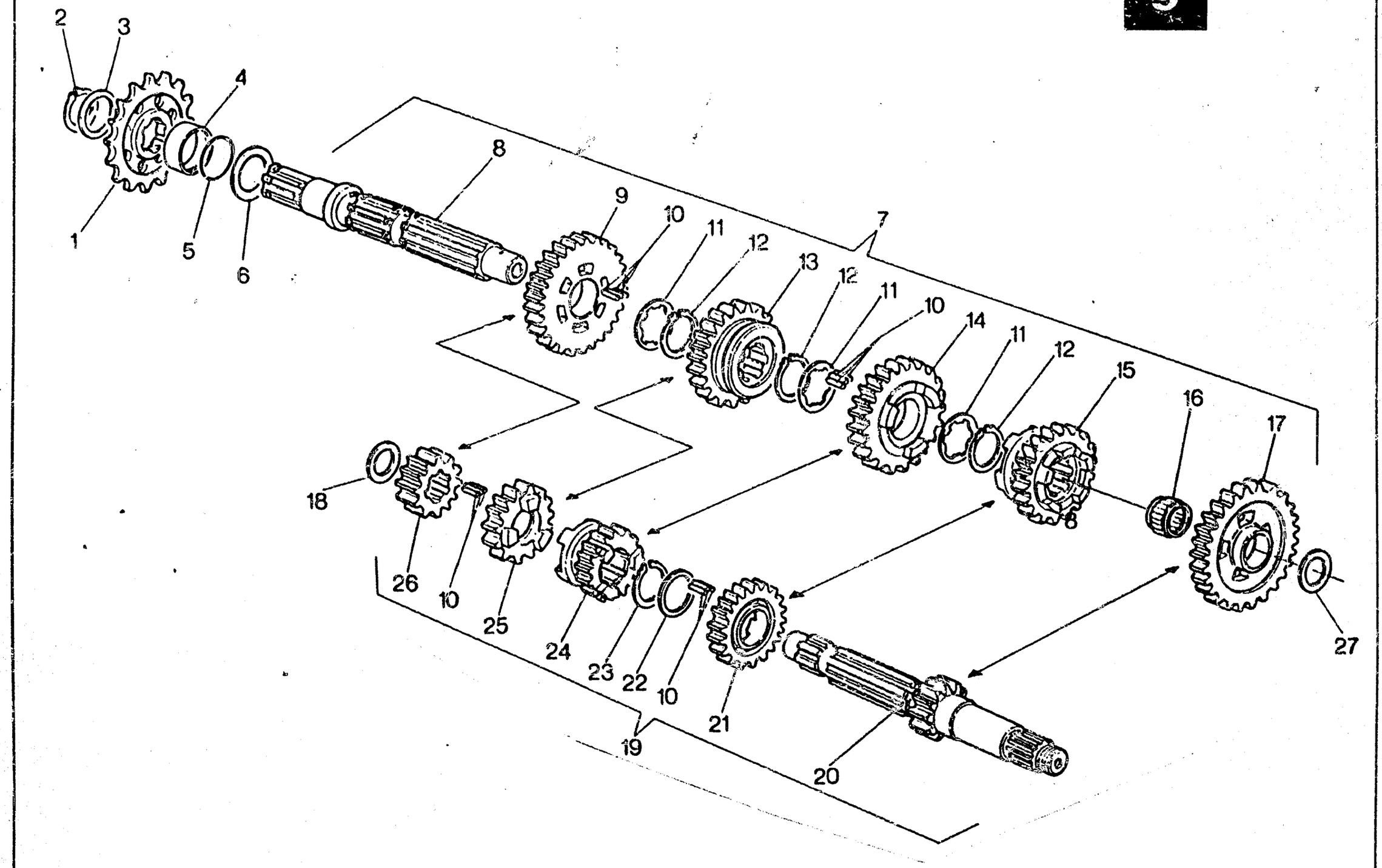
2
3
4
1
5
6
8
9
10
11
12
13
12
11
10
14
11
12
15
16
17
18
26
10
25
24
23
22
10
21
19
20
6
27



CAMBIO VELOCITÀ - TRANSMISSION
BOITE DE VITESSE - WECHSELGETRIEBE

TAVOLA
DRAWING
TABLE
BILD



WMX 240-250/89
CROSS

Note Notes Notes Marke	Index No. Pos. Pos.	Code N. Part. No. N. Cod Best. Nr.	DENOMINAZIONE	DESCRIPTION	DESIGNATION	BEZEICHNUNG	Q.ty Q.tà Q.te M.ge	Validity Validità Validité Gültig
●		8000 60952	Ingranaggio 5ª velocità Z=20	Gear 5th	Pignon 5ème	Stirnrad 5.	1	
	16	8000 22373	Gabbia a rullini	Roller cage	Cage à rouleaux	Nadellager	1	
	17	8000 59787	Ingranaggio 1ª velocità Z=28	Gear 1st	Pignon 1ère	Stirnrad 1.	1	
●		8000 60953	Ingranaggio 1ª velocità Z=30	Gear 1st	Pignon 1ère	Stirnrad 1.	1	
	18	80A0 10904	Rosetta di rasamento sp. 0,3 mm.	Thrust washer	Rondelle d'épaulement	Anlaufscheibe	1	
		80C0 10904	Rosetta di rasamento sp. 0,5 mm.	Thrust washer	Rondelle d'épaulement	Anlaufscheibe	1	
		80E0 10904	Rosetta di rasamento sp. 0,7 mm.	Thrust washer	Rondelle d'épaulement	Anlaufscheibe	1	
		80F0 10904	Rosetta di rasamento sp. 0,8 mm.	Thrust washer	Rondelle d'épaulement	Anlaufscheibe	1	
		80G0 10904	Rosetta di rasamento sp. 0,9 mm	Thrust washer	Rondelle d'épaulement	Anlaufscheibe	1	
		80H0 10904	Rosetta di rasamento sp. 1,0 mm	Thrust washer	Rondelle d'épaulement	Anlaufscheibe	1	
		80I0 10904	Rosetta di rasamento sp. 1,1 mm	Thrust washer	Rondelle d'épaulement	Anlaufscheibe	1	
		80L0 10904	Rosetta di rasamento sp. 1,2 mm.	Thrust washer	Rondelle d'épaulement	Anlaufscheibe	1	
	19	8000 59775	Assieme albero primario	Main shaft assy	Ensemble arbre prim.	Abtriebswelle kpl.	1	
●		8000 60942	Assieme albero primario	Main shaft assy	Ensemble arbre prim.	Abtriebswelle kpl.	1	
	20	8000 59776	Albero primario Z=11	Main shaft	Arbre primaire	Primarwelle	1	
●		8000 60943	Albero primario Z=14	Main shaft	Arbre primaire	Primarwelle	1	
	21	8000 59777	Ingranaggio 5ª velocità Z=18	Gear 5th	Pignon 5ère	Stirnrad 5.	1	
●		8000 60944	Ingran. 5ª vel. Z=19	Gear counter shaft 5th	Pignon 5ème	Stirnrader 5	1	
	22	8000 54319/12	Rondella di rasamento sp. 1,2 mm	Thrust washer	Rondelle d'epaulement	Anlaufscheibe	1	
	23	8000 31772	Anello elastico	Elastic ring	Bague élastique	Elastischer Ring	1	
	24	8000 59780	Ingranaggio scorr. 3ª vel. Z=16	Gear 3rd	Pignon 3ème	Stirnrad 3.	1	
●		8000 60947	Ingranaggio scorr. 3ª vel. Z=16	Gear 3rd	Pignon 3ème	Stirnrad 3.	1	
	25	8000 59778	Ingranaggio 4ª velocità Z=18	Gear 4th	Pignon 4ème	Stirnrad 4.	1	
●		8000 60945	Ingranaggio 4ª velocità Z=18	Gear 4th	Pignon 4ème	Stirnrad 4.	1	
	26	8000 59779	Ingranaggio 2ª vel. Z=14	Gear 2nd	Pignon 2ème	Stirnrad 2.	1	
●		8000 60946	Ingranaggio 2ª velocità Z=16	Gear 2nd	Pignon 2ème	Stirnrad 2.	1	
	27	80A00 7989	Rosetta di rasamento sp. 0,3 mm.	Thrust washer	Rondelle d'épaulement	Anlaufscheibe	1	
		80C00 7989	Rosetta di rasamento sp. 0,5 mm.	Thrust washer	Rondelle d'épaulement	Anlaufscheibe	1	

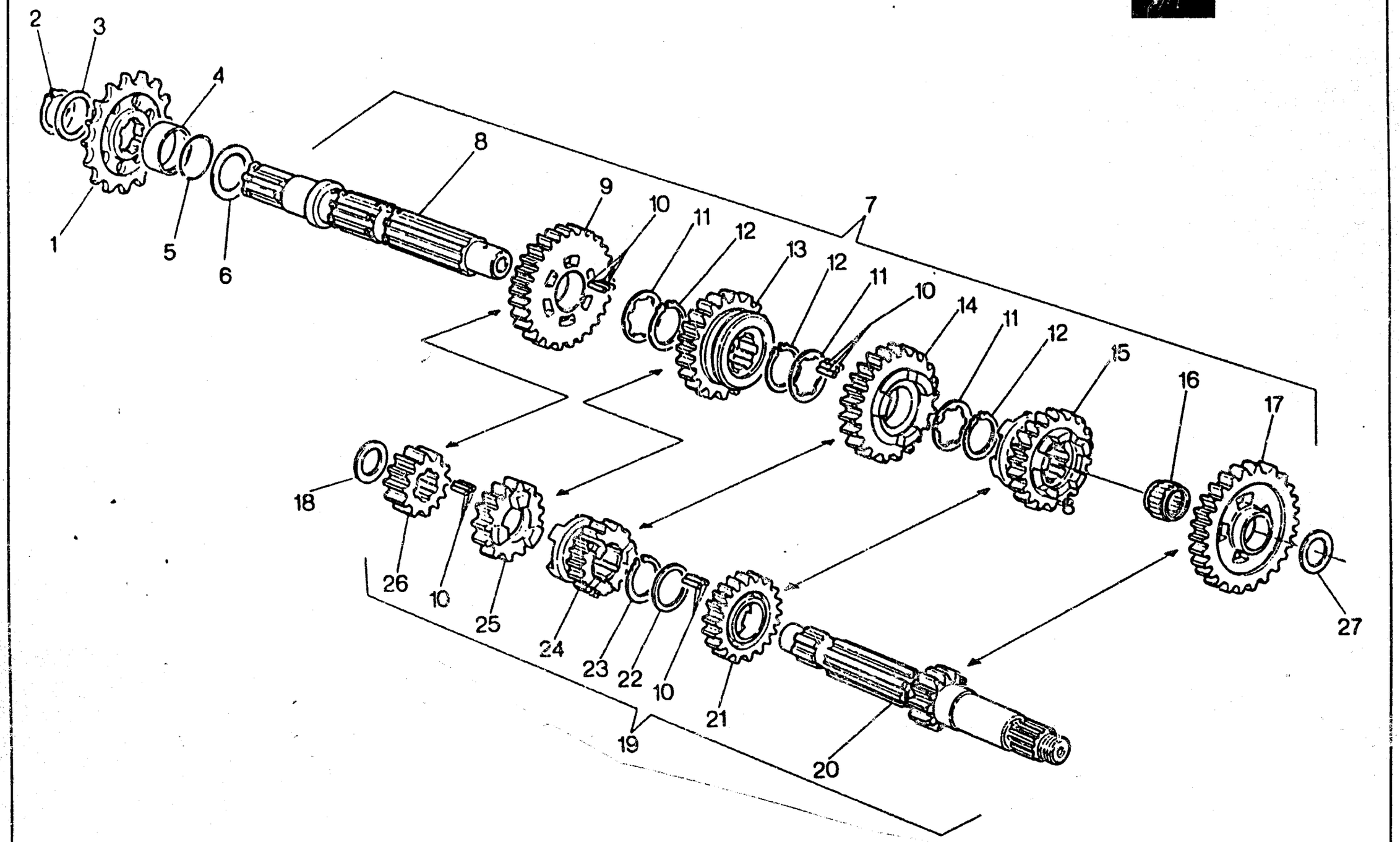
2
3
4
1
5
6
8
9
10
11
12
13
12
11
10
14
11
12
15
16
17
7
18
26
10
25
24
23
22
10
21
19
20
6
27

Note Notes Notes Marke	Index No. Pos. Pos.	Code N. Part. No. N. Cod Best. Nr.	DENOMINAZIONE	DESCRIPTION	DESIGNATION	BEZEICHNUNG	Q.ty Q.tà Q.te M.ge	Validity Validità Validité Gültig
		80E00 7969	Rosetta di rasamento sp. 0,7 mm.	Thrust washer	Rondelle d'épaulement	Anlaufscheibe	1	
		80F00 7969	Rosetta di rasamento sp. 0,8 mm.	Thrust washer	Rondelle d'épaulement	Anlaufscheibe	1	
		80G00 7969	Rosetta di rasamento sp. 0,9 mm	Thrust washer	Rondelle d'épaulement	Anlaufscheibe	1	
		80H00 7989	Rosetta di rasamento sp. 1,0 mm	Thrust washer	Rondelle d'épaulement	Anlaufscheibe	1	
		80I00 7969	Rosetta di rasamento sp. 1,1 mm	Thrust washer	Rondelle d'épaulement	Anlaufscheibe	1	
			●: Particolare del Kit di potenziamento N. 8000 63402	●: Strenghtening kit detail N. 8000 63402	●: Détail du kit de renforcement N. 8000 63402	●: Teil der Verstärkungeausrüstung N. 8000 63402		

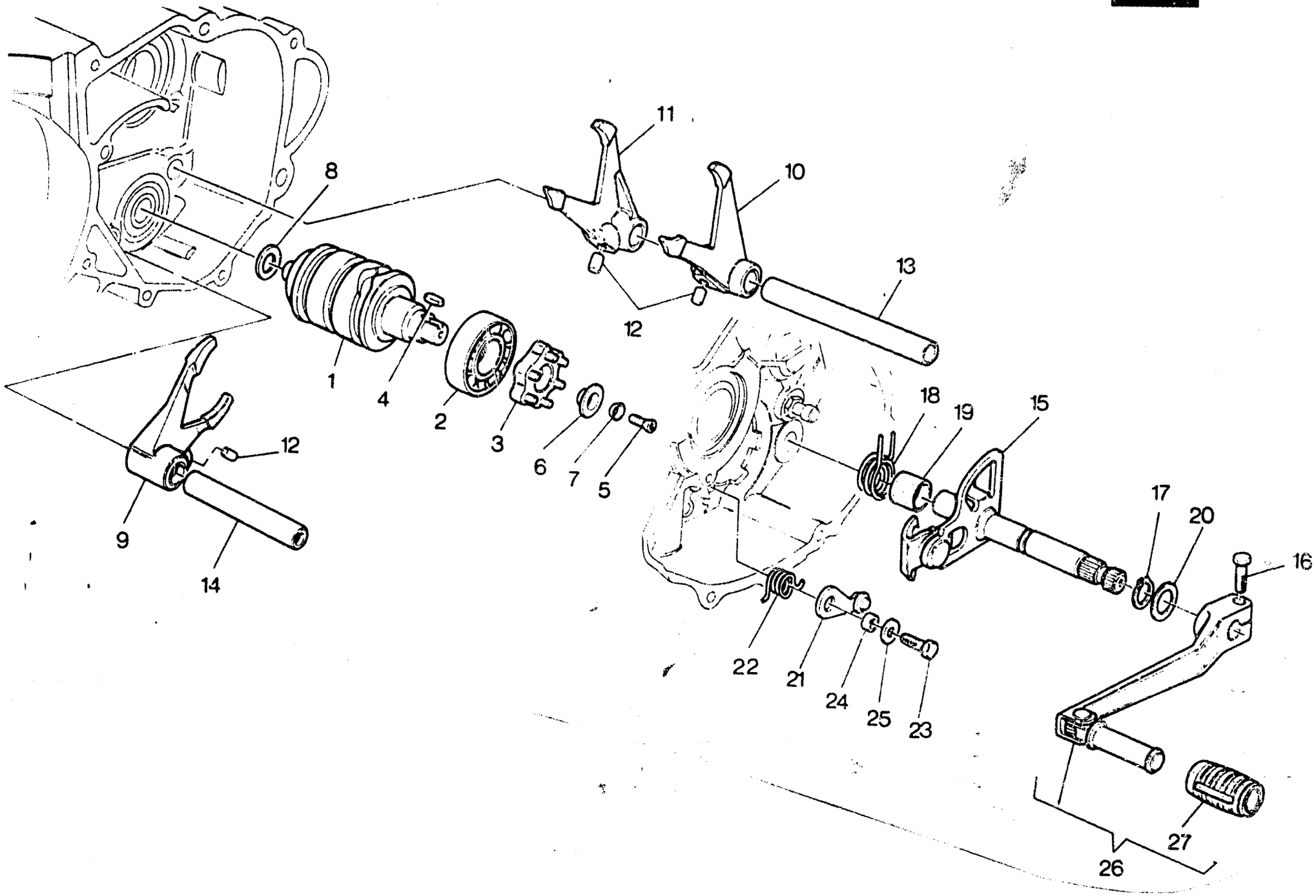
1
2
3
4
5
6
7
8
9
10
11
12
12
13
14
15
16
17
18
19
20
21
22
23
24
25
26
27

COMANDO CAMBIO - SHIFTER
COMMANDE DE VITESSE - GANGSCHALTUNG

TAVOLA DRAWING TABLE BILD **10** — WMX 240-250/89 CROSS

Note Notes Notes Marke	Index No. Pos. Pos.	Code N. Part. No. N. Cod Best. Nr.	DENOMINAZIONE	DESCRIPTION	DESIGNATION	BEZEICHNUNG	Q.ty Q.tà Q.te M.ge	Validity Validità Validité Gültig
	1	8000 48124	Albero comando forcelle	Driving shaft gearbox forks	Arbre comm. fourches trans.	Antriebswelle Schaltgabel	1	
	2	8000 17040	Cuscinetto	Bearing	Roulement	Lager	1	
	3	8000 38706	Rocchetto	Coil	Rochet	Spule	1	
	4	8000 38707	Linguetta	Woodruff key	Clé woodruff	Scheibenfeder	1	
	5	8000 47496	Vite	Screw	Vis	Schraube	1	
	6	8000 38708	Rondella	Washer	Rondelle	Scheibe	1	
	7	8000 47160	Rondella elastica	Spring washer	Rondelle élastique	Federscheibe	1	
	8	80A00 1261	Rosetta di rasamento sp. 0,2 mm.	Thrust washer	Rondelle d'épaulement	Anlaufscheibe	1	
		80B00 1261	Rosetta di rasamento sp. 0,3 mm.	Thrust washer	Rondelle d'épaulement	Anlaufscheibe	1	
		80C00 1261	Rosetta di rasamento sp. 0,5 mm.	Thrust washer	Rondelle d'épaulement	Anlaufscheibe	1	
		80D00 1261	Rosetta di rasamento sp. 0,8 mm.	Thrust washer	Rondelle d'épaulement	Anlaufscheibe	1	
		80E00 1261	Rosetta di rasamento sp. 1,0 mm	Thrust washer	Rondelle d'épaulement	Anlaufscheibe	1	
	9	8000 48125	Forcella innesto 4ª e 5ª vel.	Fork gear shifter 4th and 5th	Fourche 4ème et 5ème	Schaltgabellachse 4. u. 5.	1	
	10	8000 48126	Forcella innesto 1ª e 3ª vel.	Fork gear shifter 1st and 3rd	Fourche 1ère et 3ème	Schaltgabellachse 1. u. 3.	1	
	11	8000 48127	Forcella innesto 2ª vel.	Fork gear shifter 2nd	Fourche 2ème	Schaltgabellachse 2.	1	
	12	8000 38728	Rullo	Roll	Roulement	Spurrolle	3	
	13	8000 38711	Perno	Pin	Pivot	Stift	1	
	14	8000 38712	Perno	Pin	Pivot	Stift	1	
	15	8000 48128	Ass. selettore	Shifter	Selecteur	Schaltwelle	1	
	16	60N10 1081	Vite	Screw	Vis	Schraube	1	
	17	60N2 21202	Anello Seeger	Circlip	Bague d'arret	Federring	1	
	18	8000 46225	Molla	Spring	Ressort	Feder	1	
	19	8000 61376	Distanziale	Spacer	Entretoise	Distanzstuck	1	
	20	80E00 1261	Rosetta di rasamento sp. 1,0 mm	Thrust washer	Rondelle d'épaulement	Anlaufscheibe	1	
	21	8000 38721	Saltarello	Pawl	Cliquet	Sturmhaken	1	
	22	8000 57789	Molla	Spring	Ressort	Feder	1	
	23	60N10 1079	Vite	Screw	Vis	Schraube	1	
	24	8000 42487	Distanziale	Spacer	Entretoise	Distanzstuck	1	
	25	60000 2709	Rosetta	Washer	Rondelle	Scheibe	1	
	26	8000 54067	Pedale comando cambio compl.	Crank lever assy	Levier compl.	Hebel kpl.	1	
	27	8000 29861	Manicotto	Rubber	Manchon	Gummimuffe	1	

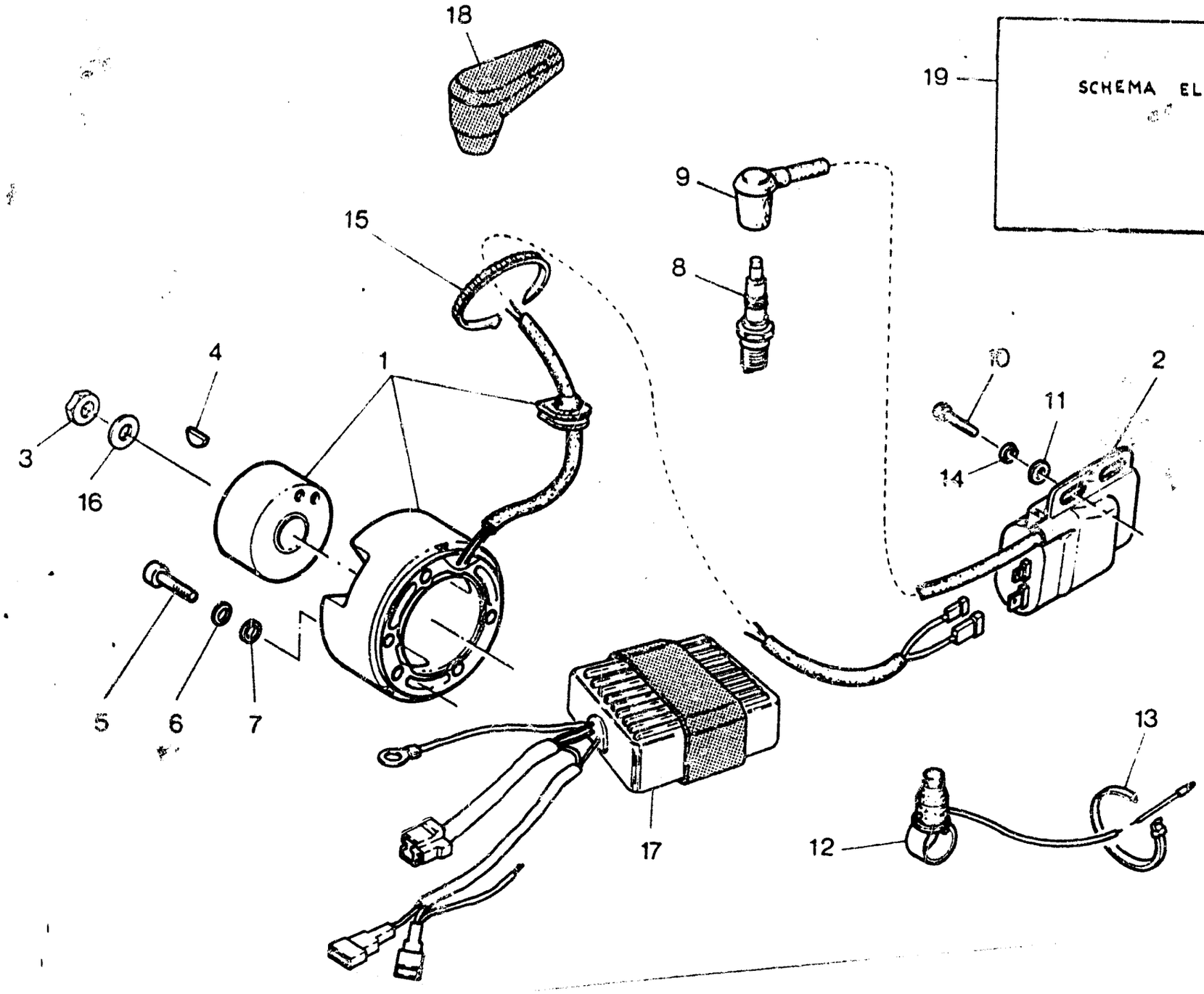
18
19
SCHEMA ELETTRICO
9
15
8
4
1
10
2
11
3
14
16
5
6
7
17
13
12

PARTE ELETTRICA - IGNITION SYSTEM
PARTIES ELECTRIQUES - ELEKTRISCHE TEILE

TAVOLA DRAWING TABLE BILD **11** WMX 240-250/89 CROSS

Note Notes Notes Marke	Index No. Pos. Pos.	Code N. Part. No. N. Cod Best. Nr.	DENOMINAZIONE	DESCRIPTION	DESIGNATION	BEZEICHNUNG	Q.ty Q.tà Q.te Menge	Validity Validità Validité Gültig
	1	8000 39900	Volano elettronico compl.	Electronic fly wheel assy	Volant électronique compl.	Schwungmagnetzunder kpl.	1	
●		8000 63404	Volano elettronico compl.	Electronic fly wheel assy	Volant électronique compl.	Schwungmagnetzunder kpl.	1	
	2	8000 48962	Bobina - centralina	Spark coil - ignition module	Bobine - centraline	Spule - Zentralsteuerung	1	
●		8000 63405	Bobina - centralina	Spark coil - ignition module	Bobine - centraline	Spule - Zentralsteuerung	1	
	3	8000 32215	Dado fiss. rotore	Nut	Ecrou	Mutter	1	
	4	60N2 21002	Linguetta americana	Woodruff key	Clavette	Keil	1	
	5	60N10 2487	Vite	Screw	Vis	Schraube	3	
	6	60N1 15766	Rosetta elastica	Spring washer	Rondelle élastique	Federscheibe	3	
	7	60N1 15503	Rosetta piana	Flat washer	Rondelle	Scheibe	2	
	8	8000 57446*	Candela NGK	Spark plug	Bougie	Zundung kerze	1	
		8000 42547*	Candela CHAMPION	Spark plug	Bougie	Zundung kerze	1	
	9	8000 23158	Pipetta candela	Spark plug cap	Capouchon bougie	Kappe	1	
	10	60N10 1079	Vite	Screw	Vis	Schraube	2	
	11	80000 2709	Rosetta piana	Flat washer	Rondelle	Scheibe	2	
	12	8000 46383	Pulsante arresto motore	Stop button	Bouton d'arret	Druckknopfsperre	1	
	13	8000 21810	Fascetta	Clamp	Collier	Schelle	2	
	14	60N1 15536	Rosetta elastica	Spring washer	Rondelle élastique	Federscheibe	2	
	15	8000 21811	Fascetta	Clamp	Collier	Schelle	4	
	16	8000 19563	Rosetta piana	Flat washer	Rondelle	Scheibe	1	
●	17	8000 63406	Modulo memoria digitale	Digital storage module	Module de mémiore digitale	Digitaler Speichermodul	1	
●	18	8000 63407	Cappuccio candela schermato	Sparck plug screened cap	Capuchon de bougie blindé	Kapper del abgeschmierten Zündkenze	1	
●	19	8000 63408	Schema elettrico	Wiring diagram	Schema électrique	Schaltplan	1	
			•: In alternativa	•: In alternative	•: En alternative	•: Die Auswahl		
			●: Particolare del Kit di potenziamento N. 8000 63402	●: Strenghtening kit detail N. 8000 63402	●: Détail du kit de renforcement N. 8000 63402	●: Teil der Verstärkungeausrüstung N. 8000 63402		

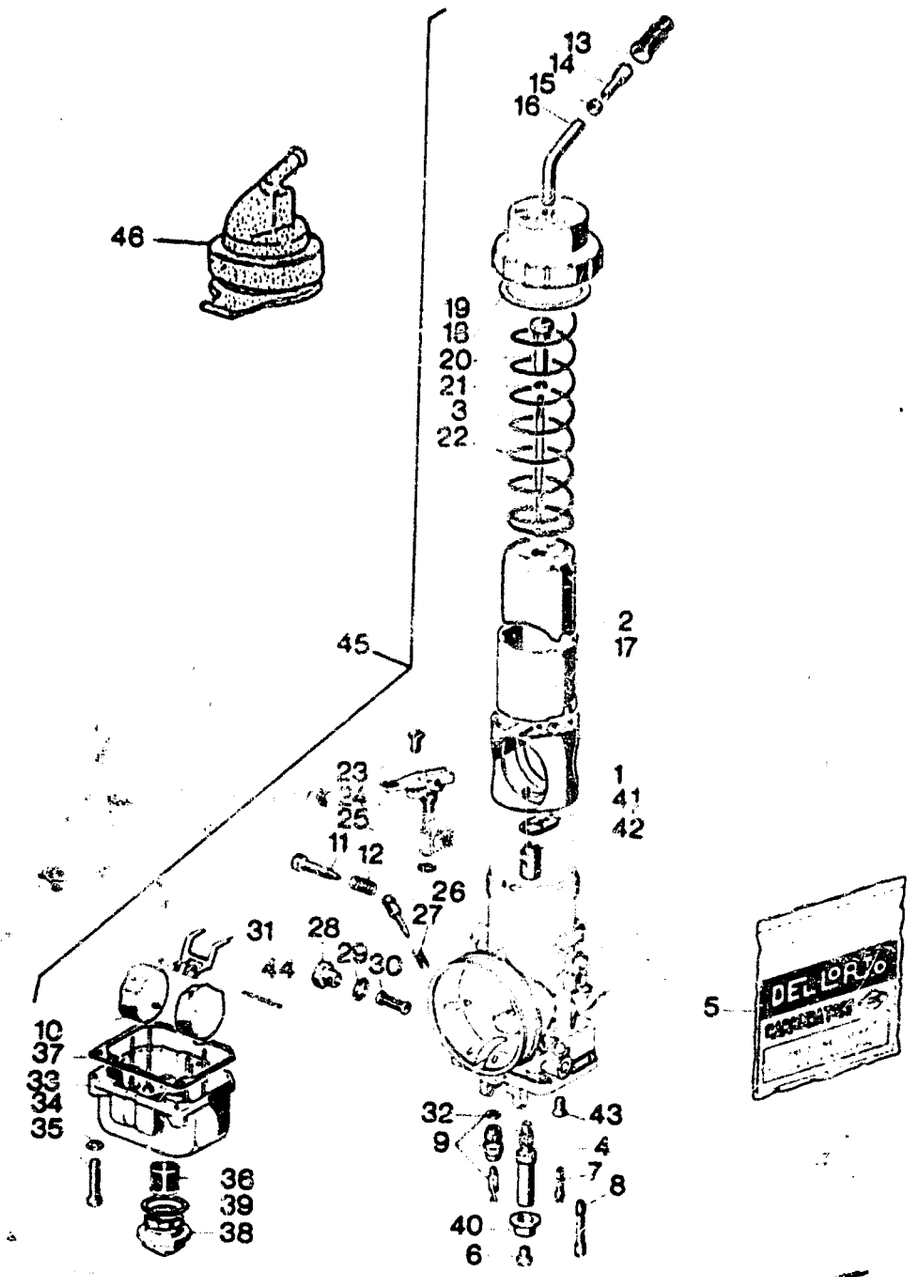
46
45
13
14
15
16
19
18
20
21
3
22
2
17
1
41
42
23
24
25
11
12
26
27
31
28
29
30
44
10
37
33
34
35
36
39
38
32
9
43
4
7
8
40
6
5
DELORTO



CARBURATORE · CARBURETOR
CARBURATEUR · VERGASER

TAVOLA DRAWING TABLE BILD **12** WMX 240-250/89 CROSS

Note Notes Notes Marke	Index No. Pos. Pos	Code N. Part. No. N. Cod Best. Nr.	DENOMINAZIONE	DESCRIPTION	DESIGNATION	BEZEICHNUNG	Q.ty Q.té Q.te M.ge	Validity Validité Validité Gültig
	1	8000 63358	Diffusore	Diffuser	Diffuseur	Diffusor	1	
	2	80B0 63303	Valvola gas da 35 (di serie)	Throttle (standard)	Soupape (en serie)	Ventil (Hintereinander)	1	
★		8000 63303	Valvola gas da 40	Throttle	Soupape	Ventil	1	
	3	8000 27910	Spillo conico K50	Needle valve	Epingle	Nadeleinsate	1	
	4	80A0 58144	Polverizzatore DQ 266	Nozzle	Pulvérisateur	Duse	1	
★		80B0 58144	Polverizzatore DQ 268	Nozzle	Pulvérisateur	Duse	1	
	5	8000 63363	Busta guarnizioni	Gasket set	Enveloppe du joints	Reparaturendichtungsatz	1	
	6	8DA0 12041	Getto max 190	Idling jet	Gicleur	Vergaserduse	1	
★		80V0 12041	Getto max. da 185	Idling jet	Gicleur	Vergaserduse	1	
★		8EB0 12041	Getto max 188	Idling jet	Gicleur	Vergaserduse	1	
	7	8000 63304	Getto minimo 45 (di serie)	Idling jet (standard)	Gicleur ralenti (en serie)	Leerlaufduse (Hintereinander)	1	
★		80A0 63304	Getto minimo 48	Low speed	Gicleur ralenti	Leerlaufduse	1	
★		80B0 63304	Getto minimo 50	Low speed	Gicleur ralenti	Leerlaufduse	1	
	8	8000 50490	Getto avviamento da 60	Idling jet	Gicleur	Vergaserduse	1	
	9	8000 50491	Valvola a spillo	Float valve	Pointeau du flotteur	Schwimmernadelventil	1	
	10	80A0 29665	Galleggiante g 4,5	Float	Flotteur	Schwimmer	2	
	11	8000 63357	Vite regol. valvola gas	Screw	Vis	Schraube	1	
	12	8000 63358	Molla	Spring	Ressort	Feder	1	
	13	8000 58660	Cappuccio	Cap	Capouchon	Kappe	1	
	14	8000 51986	Vite	Screw	Vis	Schraube	1	
	15	8000 51987	Dado	Nut	Ecrou	Mutter	1	
	16	8000 57401	Tubetto deviatore	Tube	Tuyau	Rohr	1	
	17	8000 63362	Guida valvola gas	Valve guide	Guide soupape	Ventilfurung	1	
	18	◇	Guarnizione	Gasket	Joint	Dichtung	1	
	19	8000 63359	Coperchio	Cover	Couvercle	Deckel	1	
	20	8000 50466	Nipplo	Nipple	Nipple	Nippel	1	
	21	8000 35353	Fermaglio	Retainer	Arrêt	Aufhalter	1	
	22	8000 50467	Molla	Spring	Ressort	Feder	1	
	23	8000 50468	Vite	Screw	Vis	Schraube	1	
	24	8000 50469	Dispositivo avviamento	Starting device	Dispositif de démarrage	Startvorrichtung	1	
	25	◇	Guarnizione	Gasket	Joint	Dichtung	1	
	26	8000 50471	Vite regolazione aria	Screw	Vis	Schraube	1	

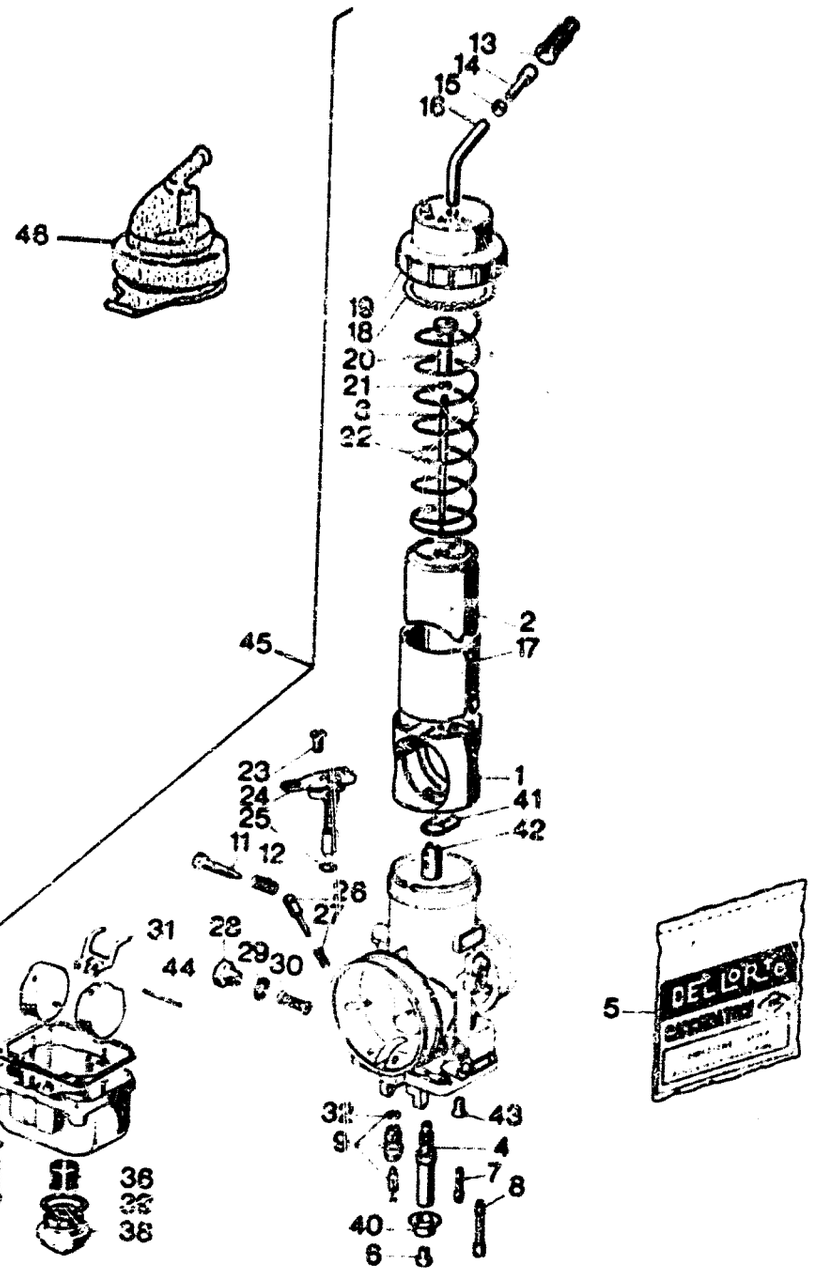
48
13
14
15
16
19
18
20
21
3
22
2
17
45
23
24
25
1
41
42
11
12
26
27
31
28
29
30
44
10
37
33
34
35
36
32
39
43
9
4
7
8
40
6
5
DELLORTO

Note Notes Notes Marke	Index No Pos Pos	Code N. Part. No. N. Cod Best. Nr.	DENOMINAZIONE	DESCRIPTION	DESIGNATION	BEZEICHNUNG	Q.ty Q.ta Q.te M.ge	Validity Validità Validité Gültig
	27	8000 50472	Molla	Spring	Ressort	Feder	1	
	28	8000 50473	Tappo	Plug	Bouchon	Verschluss	1	
	29	◇	Guarnizione	Gasket	Joint	Dichtung	1	
	30	8000 50475	Filtro benzina	Fuel filter	Filtre essence	Benzinfilter	1	
	31	8000 50476	Bilanciere	Compensator	Balancier	Hebel	1	
	32	◇	Guarnizione	Gasket	Joint	Dichtung	1	
	33	8000 63360	Vaschetta	Chamber	Cuvette	Schwimmerkammer	1	
	34	8000 50482	Rondella elastica	Spring washer	Rondelle élastique	Federscheibe	2	
	35	8000 50483	Vite	Screw	Vis	Schraube	2	
	36	8000 58738	Filtro benzina	Fuel filter	Filtre essence	Benzinfilter	1	
	37	◇	Guarnizione	Gasket	Joint	Dichtung	1	
	38	8000 63361	Tappo	Plug	Bouchon	Verschluss	1	
	39	◇	Guarnizione	Gasket	Joint	Dichtung	1	
	40	8000 59760	Fondello	End plate	Couvercle	Endscheibe	1	
	41	◇	Guarnizione	Gasket	Joint	Dichtung	1	
	42	8000 63365	Ugello polverizzatore	Spry nozzle	Buse atomiseur	Einspritzduse	1	
	43	8000 58671	Vite	Screw	Vis	Schraube	2	
	44	8000 50479	Perno	Pin	Pivot	Stift	1	
	45	8000 61099	Carburatore completo	Carburettor assy	Carburateur compl.	Vergaser kpl.	1	
	46	8000 57370	Cappuccio	Cap	Capouchon	Kappe	1	
			◇: Contenuto nella busta guarnizioni N° 5	◇: It's contained in the gasket set 5	◇: Contenu entre l'enveloppe du joints 5	◇: In den reparaturenbichtung satz 5		
			★: In dotazione	★: Series kit	★: En dotation	★: Ausruestung		

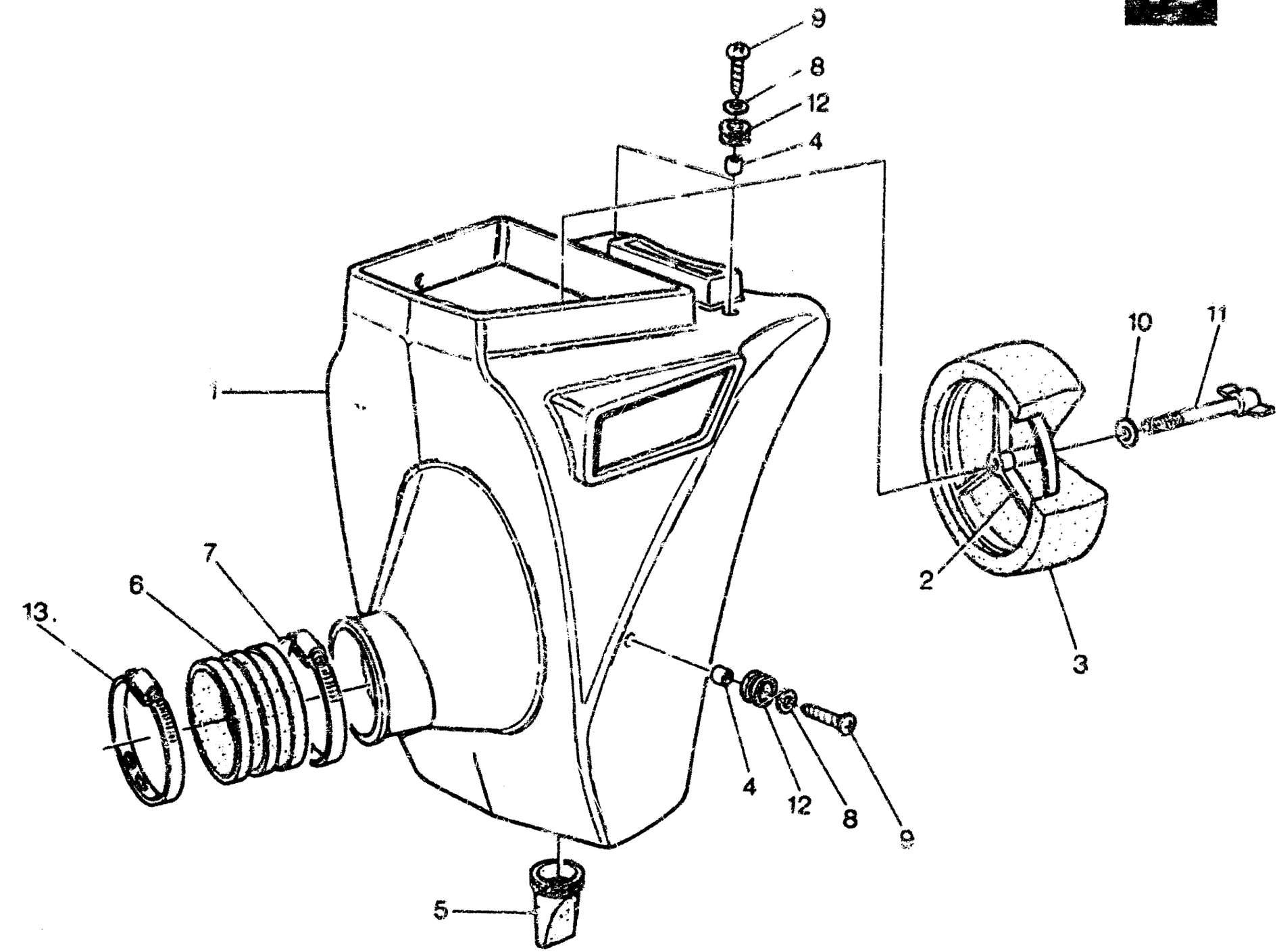
9
8
12
4
10
11
1
2
3
13
6
7
4
12
8
5

ASPIRAZIONE E FILTRO ARIA - AIR BOX AND FILTER
ASPIRATION ET FILTRE - ANSAUGEN UND FILTER

TAVOLA DRAWING TABLE BILD 13 [illegible]



Note Notes Notes Marks	Index No Pos Fos	Code N Part No N Cat Best Nr	DENOMINAZIONE	DESCRIPTION	DESIGNATION	BEZEICHNUNG	[illegible]	[illegible]
	1	8000 54236	Scatola filtro	Air filter box	Boîte pour filtre	Filtrowanie	1	
	2	8000 37622	Gabbia filtro	Cleaner cage	Cage pour filtre	Filterkäfig	1	
	3	8000 44031	Filtro aria	Air filter	Filtre à air	Luftfilter	1	
	4	8000 37632	Distanziale	Spacer	Entretoise	Distanzstück	3	
	5	8000 48971	Valvola scarico	Exhaust valve	Soupape échappement	Auslass-Ventil	1	
	6	8000 37862	Manicotto	Rubber	Manchon	Gummimuffe	1	
	7	8000 37903	Fascetta	Clamp	Collier	Schelle	1	
	8	60N1 15548	Rondella piana	Washer	Rondelle	Unterlegscheibe	3	
	9	8000 37748	Vite	Screw	Vis	Schraube	3	
	10	60N1 15549	Rosetta piana	Flat washer	Rondelle	Scheibe	1	
	11	8000 37947	Vite	Screw	Vis	Schraube	1	
	12	8000 18048	Antivibrante	Damper bushing	Element antivibrant	Vibrierschutzelement	1	
	13	8000 37906	Fascetta	Clamp	Collier	Schelle	1	

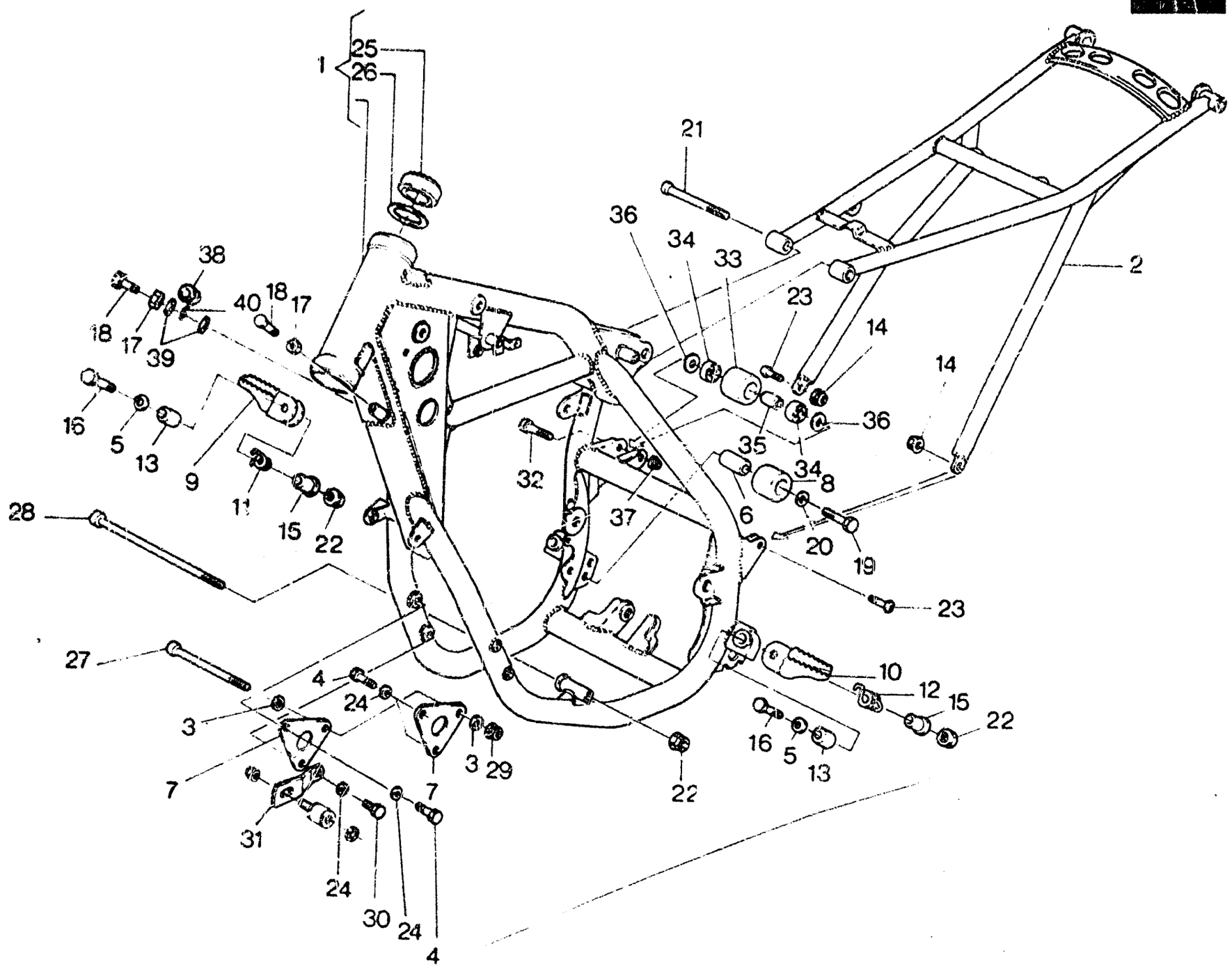
1
25
26
21
36
34
33
2
38
40
18
17
18
17
39
23
14
14
16
5
13
9
11
15
22
32
37
35
36
34
8
6
20
19
28
23
27
4
24
3
7
3
29
7
22
10
12
15
22
16
5
13
31
24
30
24
4

TELAIO - FRAME ASSEMBLY
CHASSIS - RAHMEN

TAVOLA DRAWING TABLE BILD **14** WMX 240-250/89 CROSS

Note Notes Notes Marke	Index No. Pos. Pos.	Code N. Part. No. N. Cod Best. Nr.	DENOMINAZIONE	DESCRIPTION	DESIGNATION	BEZEICHNUNG	Q.ty Q.tà Q.te M.ge	Validity Validità Validité Gültig
	1	8000 60027	Parte ant.telaio compl.di cuscin. sterzo	Frame front side assy	Chassis av. compl.	Vorderfahrgestell kpl.	1	
	2	800L 60874	Parte posteriore telaio	Rear frame side	Chassis arrière	Hinterfahrgestell	1	
●		8000 59430	Parte posteriore telaio	Rear frame side	Chassis arrière	Hinterfahrgestell	1	
	3	80000 1911	Rosetta	Washer	Rondelle	Scheibe	2	
	4	8000 60887	Vite	Screw	Vis	Schraube	3	
	5	60N1 15506	Rosetta piana	Flat washer	Rondelle	Scheibe	2	
	6	8000 43947	Distanziale	Spacer	Entretoise	Distanzstuck	1	
	7	8000 60026	Piastra anteriore fissaggio motore	Engine front plate	Plaquette avant	Vorterplatte	2	
	8	8000 43946	Rullo	Roll	Roulement	Spurrolle	2	
	9	800L 59406	Pedana destra	R. foot rest	Repos-pied D	Fussraste R.	1	
	10	800L 59403	Pedana sinistra	L. foot rest	Repos-pied G.	Fussraste L.	1	
	11	8000 48533	Molla destra	R. spring	Ressort D.	R. Feder	1	
	12	8000 48534	Molla sinistra	L. spring	Ressort G.	L. Feder	1	
	13	8000 43496	Distanziale	Spacer	Entretoise	Distanzstuck	2	
	14	8000 40719	Dado	Nut	Ecrou	Mutter	2	
	15	8000 48535	Bussola	Bushing	Douille	Buchse	2	
	16	60N10 1153	Vite	Screw	Vis	Schraube	2	
	17	60N1 15064	Dado	Nut	Ecrou	Mutter	2	
	18	60N10 1140	Vite	Screw	Vis	Schraube	2	
	19	60N10 1152	Vite	Screw	Vis	Schraube	1	
	20	80000 1676	Rosetta piana	Flat washer	Rondelle	Scheibe	1	
	21	60N10 2569	Vite	Screw	Vis	Schraube	1	
	22	8000 40720	Dado	Nut	Ecrou	Mutter	4	
	23	8000 60903	Vite	Screw	Vis	Schraube	2	
	24	8000 60886	Rosetta piana	Flat washer	Rondelle	Scheibe	4	
	25	8000 27142*	Cuscinetto sterzo	Bearing	Roulement	Lager	2	
		8000 54360*	Cuscinetto sterzo	Bearing	Roulement	Lager	2	
	26	8000 27143	Rosetta	Washer	Rondelle	Scheibe	2	
	27	8000 60899	Perno anteriore fiss. motore	Front pin	Pivot avant	Vorterstift	1	
	28	8000 60900	Perno inferiore fiss. motore	Lower pin	Pivot inferieur	Unterstift	1	
	29	8000 45498	Dado	Nut	Ecrou	Mutter	1	
	30	60N10 1081	Vite	Screw	Vis	Schraube	1	

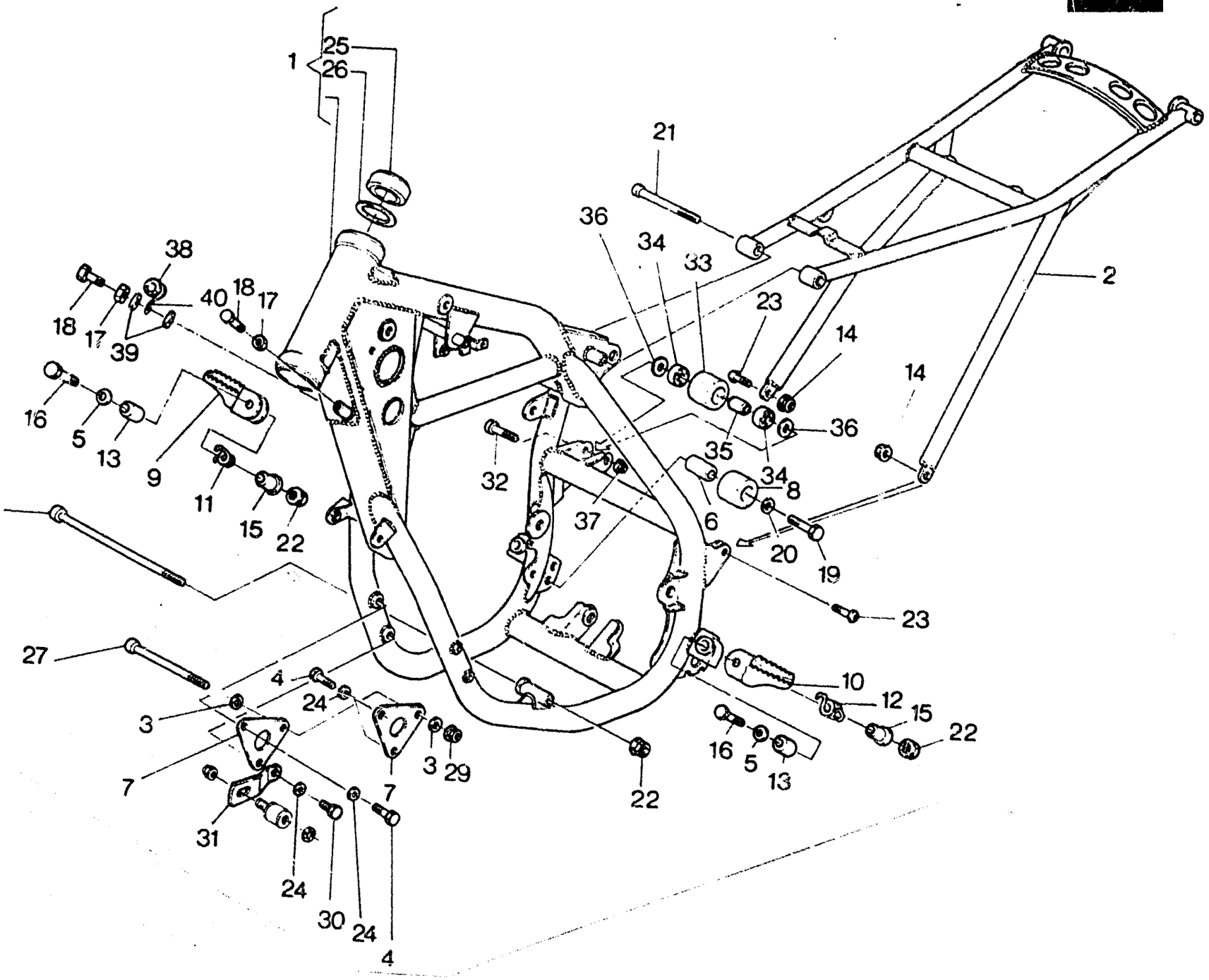
1
25
26
21
36
34
33
38
40
18
17
18
17
39
23
14
14
2
16
5
13
9
11
15
22
28
32
37
35
34
36
8
6
20
19
23
27
4
24
3
7
3
29
7
31
24
30
24
4
22
10
12
15
22
16
5
13

Note Notes Notes Marke	Index No. Pos. Pos.	Code N. Part. No. N. Cod Best. Nr.	DENOMINAZIONE	DESCRIPTION	DESIGNATION	BEZEICHNUNG	Q.ty Q.tà Q.te M.ge	Validity Validità Validité Gültig
	31	8000 56185	Piastrina	Plate	Plaque	Platte	1	
	32	60N10 2560	Vite	Screw	Vis	Schraube	1	
	33	8000 59433	Rullo superiore	Roll	Roulement	Spurrolle	1	
	34	8000 59486	Cuscinetto	Bearing	Roulement	Lager	2	
	35	8000 59434	Distanziale	Spacer	Entretoise	Distanzstuck	1	
	36	8000 59487	Rosetta piana	Flat washer	Rondelle	Scheibe	2	
	37	8000 40720	Dado	Nut	Ecrou	Mutter	1	
	38	8000 18048	Passacavo frizione	Grommet	Guide-cable	Kabelfuhrung	1	
	39	60N1 15506	Rosetta piana	Flat washer	Rondelle	Scheibe	2	
	40	8000 60749	Asola	Buttonhole	Asole	Ose	1	
			•: In alternativa	•: In alternative	•: En alternative	•: Die Auswahl		
			●: Particolare speciale a richiesta	●: Special part on request	●: Détail spécial sur demande	●: Sonderteile auf Anfrange		

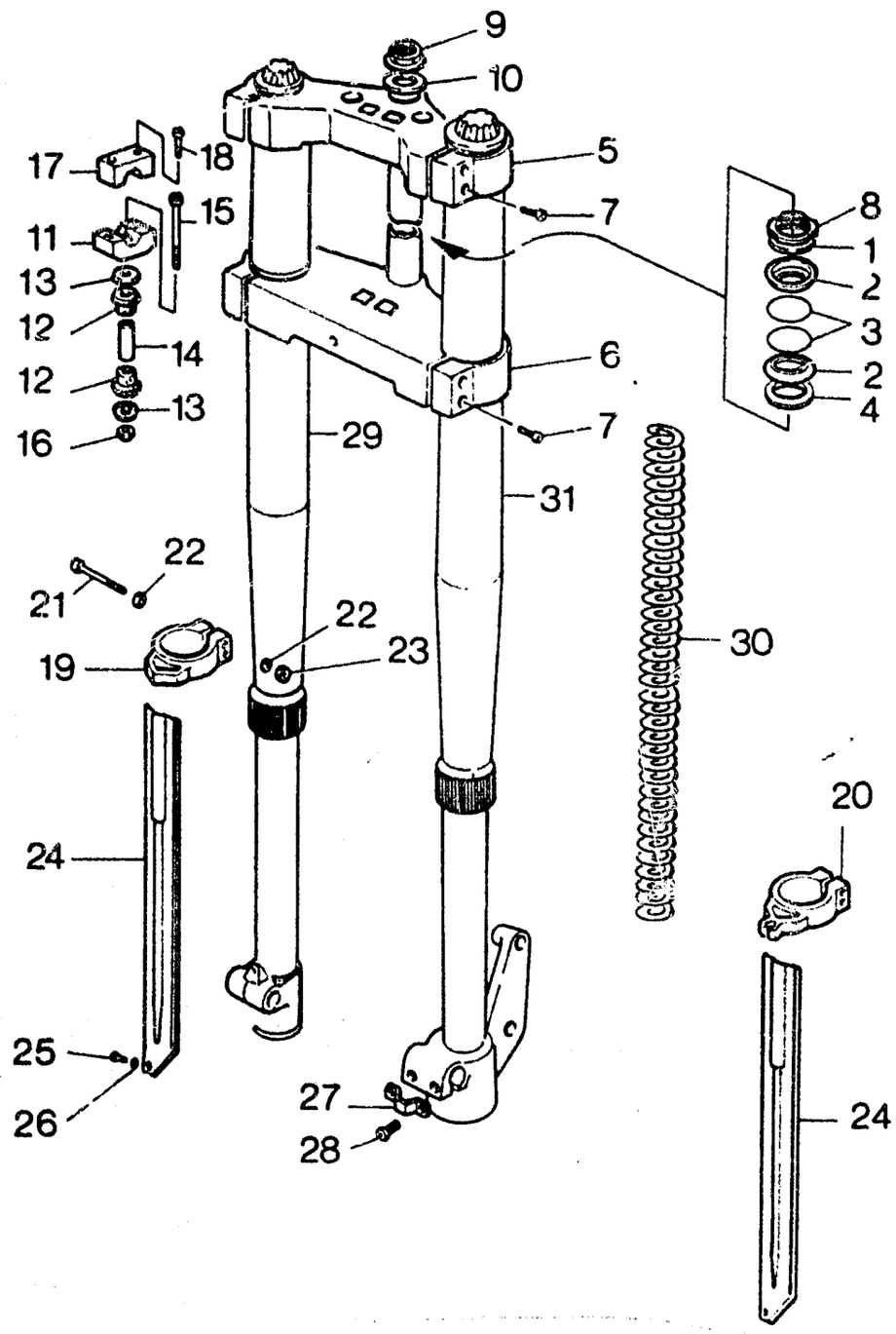
9
10
17
18
5
7
8
11
15
1
13
2
12
3
14
6
12
2
13
4
16
7
29
31
22
21
22
30
19
23
20
24
25
26
27
28
24

SOSPENSIONE ANTERIORE - FRONT FORK ASSEMBLY
SUSPENSION AVANT - VORDERTELESKOPGABEL

TAVOLA DRAWING TABLE BILD **15** — WMX 240-250/89 CROSS

Note Notes Notes Marke	Index No. Pos. Pos.	Code N. Part. No. N. Cod Best. Nr.	DENOMINAZIONE	DESCRIPTION	DESIGNATION	BEZEICHNUNG	Q.ty Q.tà Q.te M.ge	Validity Validità Validité Gültig
	1	8000 15397	Rosetta di rasamento	Thrust washer	Rondelle d'épaulement	Anlaufscheibe	1	
	2	8000 29116	Fondello	End plate	Couvercle	Endscheibe	2	
	3	8000 60242	Anello OR	«O» Ring	Joint «OR»	«O» Ring	2	
	4	80000 4646	Rosetta piana	Flat washer	Rondelle	Scheibe	1	
	5	8000 60119	Testa di sterzo	Upper bracket	Tete barre de direction	Gabelbrucke	1	
	6	8000 60120	Base di sterzo con perno	Stem bracket with pin	Poute de fourche avec pivot	Gabelbrucke mit Bolzen	1	
	7	60N10 2558	Vite	Screw	Vis	Schraube	8	
	8	8000 53153	Ghiera reg. cuscinetti	Grooved nut	Ecrou rainure	Nutmutter	1	
	9	8000 37961	Tappo	Plug	Bouchon	Verschluss	1	
	10	8000 31128	Rosetta piana	Flat washer	Rondelle	Scheibe	1	
	11	8000 61430	Mozzetto inferiore	Lower clamp	Eton inferieur	Unter klamme	2	
	12	8000 60233	Gommino	Rubber	Caoutchouc	Gummistuck	4	
	13	8000 60234	Rosetta piana	Flat washer	Rondelle	Scheibe	4	
	14	8000 53155	Distanziale	Spacer	Entretoise	Distanzstuck	2	
	15	8000 53157	Vite	Screw	Vis	Schraube	2	
	16	60N1 15197	Dado	Nut	Ecrou	Mutter	2	
	17	8000 61429	Mozzetto superiore	Upper clamp	Eton superieur	Uber klamme	2	
	18	60N10 2556	Vite	Screw	Vis	Schraube	4	
	19	80B0 56003	Guida protezione destra	R. guide	Guide D.	Dichtung R.	1	
	20	80B0 56004	Guida protezione sinistra	L. guide	Guide G.	Dichtung R.	1	
	21	60N10 1061	Vite	Screw	Vis	Schraube	4	
	22	60N1 15503	Rosetta piana	Flat washer	Rondelle	Scheibe	4	
	23	60N1 15192	Dado	Nut	Ecrou	Mutter	4	
	24	80B0 56005	Protezione steli	Guard	Protection	Schutz	2	
	25	60N10 3209	Vite	Screw	Vis	Schraube	2	
	26	60N1 15503	Rosetta piana	Flat washer	Rondelle	Scheibe	2	
	27	8000 54397	Piastrina	Plate	Plaque	Platte	1	
	28	60N10 2510	Vite	Screw	Vis	Schraube	2	
	29	8000 60154	Gamba destra completa	R. fork assy	Fourche compl. D.	Telegabel kpl. R.	1	
	30	8000 63686	Molla	Spring	Ressort	Feder	2	
	31	8000 60155	Gamba sinistra completa	L. fork leg assy	Fourche compl. G.	Telegabel kpl. L.	1	

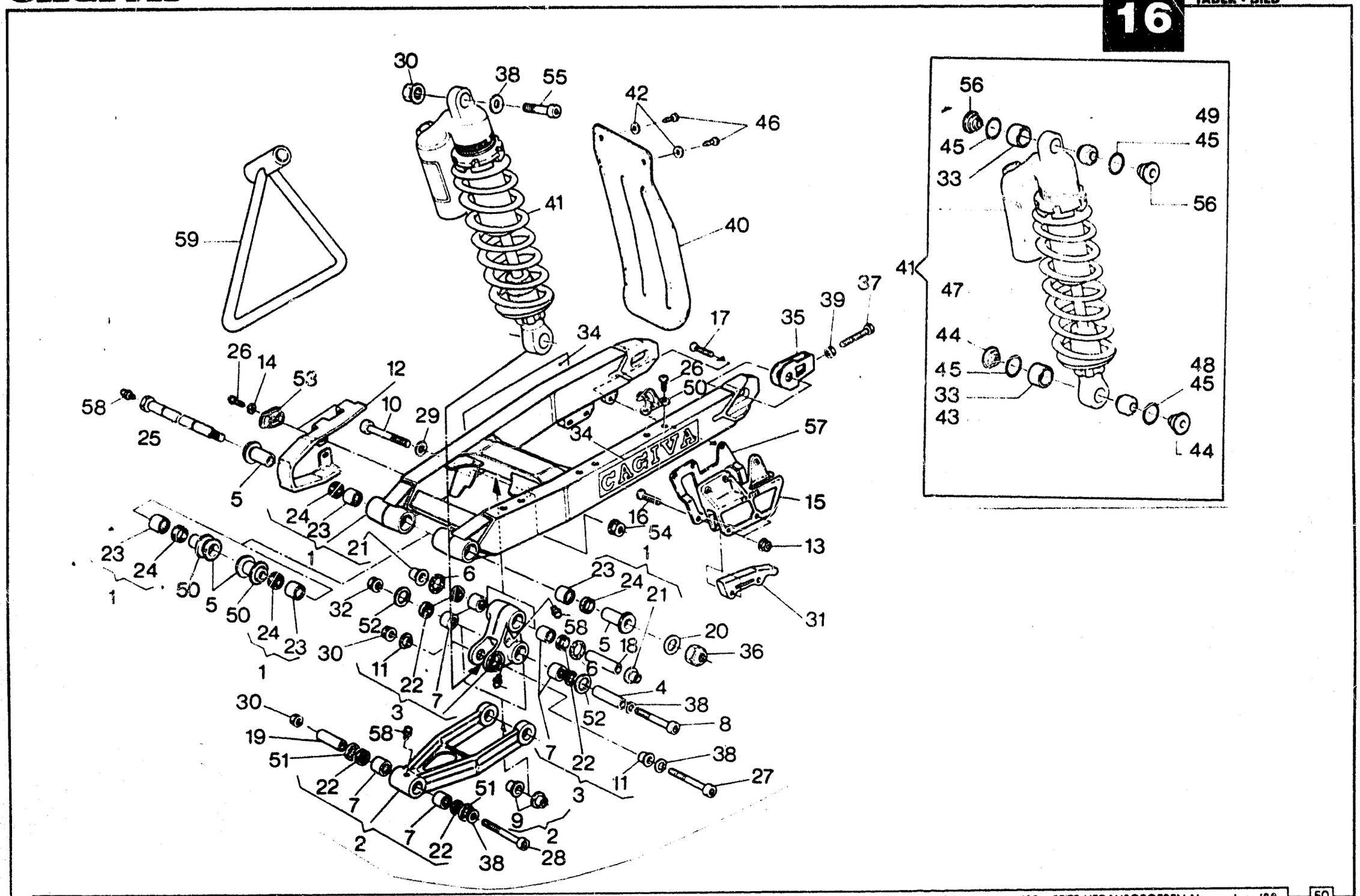
CAGIVA

FORCELLONE E SOSPENSIONE POSTERIORE - SWING ARM AND REAR SUSPENSION
FOURCHE ET SUSPENSION ARRIÈRE - GABEL UND HINTERAUFHÄNGUNG

TAVOLA DRAWING TABLE BILD **16** — WMX 240-250/89 CROSS

Note Notes Notes Marke	Index No. Pos. Pos.	Code N. Part. No. N. Cod Best. Nr.	DENOMINAZIONE	DESCRIPTION	DESIGNATION	BEZEICHNUNG	Q.ty Q.tà Q.te M.ge	Validity Validità Validité Gültig
	1	8000 59835	Assieme forcellone	Swing arm assy	Fourche AR compl.	Gabel kpl.	1	
	2	8000 56326	Tirante completo	Tie rod assy	Tirant compl.	Strippe kpl.	1	
	3	8000 56329	Bilanciere completo	Compensator assy	Culbuteur compl.	Kipphebel kpl.	1	
	4	8000 43534	Spinotto	Pin	Axe	Bolzen	1	
	5	8000 54055	Bussola	Bushing	Douille	Buchse	4	
	6	8000 42024	Anello in feltro	Feltseal	Bague en fetre	Filzring	2	
	7	8000 38956	Boccola a rullini	Needle bearing	Roulement a aiguilles	NadelKafig	6	
	8	8000 48435	Perno	Pin	Pivot	Stift	1	
	9	8000 42028	Bussola	Bushing	Douille	Buchse	2	
	10	8000 48436	Perno	Pin	Pivot	Stift	1	
	11	8000 42030	Bussola	Bushing	Douille	Buchse	2	
	12	8000 59305	Pattino catena	Chain slider	Patin chaine	Schuhkette	1	
	13	8000 40719	Dado	Nut	Ecrou	Mutter	2	
	14	60N1 15503	Rosetta piana	Flat washer	Rondelle	Scheibe	2	
	15	8000 56214	Guidacatena	Chain guide	Guide-chaine	Kettenfuhrung	1	
	16	8000 59307	Vite	Screw	Vis	Schraube	2	
	17	8000 60577	Vite	Screw	Vis	Schraube	3	
	18	8000 42027	Spinotto	Pin	Axe	Bolzen	1	
	19	8000 59839	Spinotto	Pin	Axe	Bolzen	1	
	20	60N1 15508	Rosetta piana	Flat washer	Rondelle	Scheibe	1	
	21	8000 42029	Bussola	Bushing	Douille	Buchse	2	
	22	8000 35900	Anello di tenuta	Seal ring	Bague d'étanchéité	Dichtungsring	6	
	23	8000 32064	Gabbia a rullini	Roller cage	Cage à rouleaux	Nadellager	4	
	24	8000 32065	Anello di tenuta	Seal ring	Bague d'étanchéité	Dichtungsring	4	
	25	8000 56216	Perno forcellone completo	Pin assy	Pivot compl.	Stift kpl.	1	
	26	80000 9329	Vite	Screw	Vis	Schraube	8	
	27	8000 46171	Perno	Pin	Pivot	Stift	2	
	28	8000 59840	Perno	Pin	Pivot	Stift	1	
	29	80000 5934	Rosetta	Washer	Rondelle	Scheibe	1	
	30	8000 42022	Dado	Nut	Ecrou	Mutter	4	
	31	8000 41714	Pattino inferiore	Lower guide block	Patin inferieur	Unter Schuh	2	
	32	8000 42022	Dado	Nut	Ecrou	Mutter	1	

16 TAVOLA - DRAWING TABLE - BILD

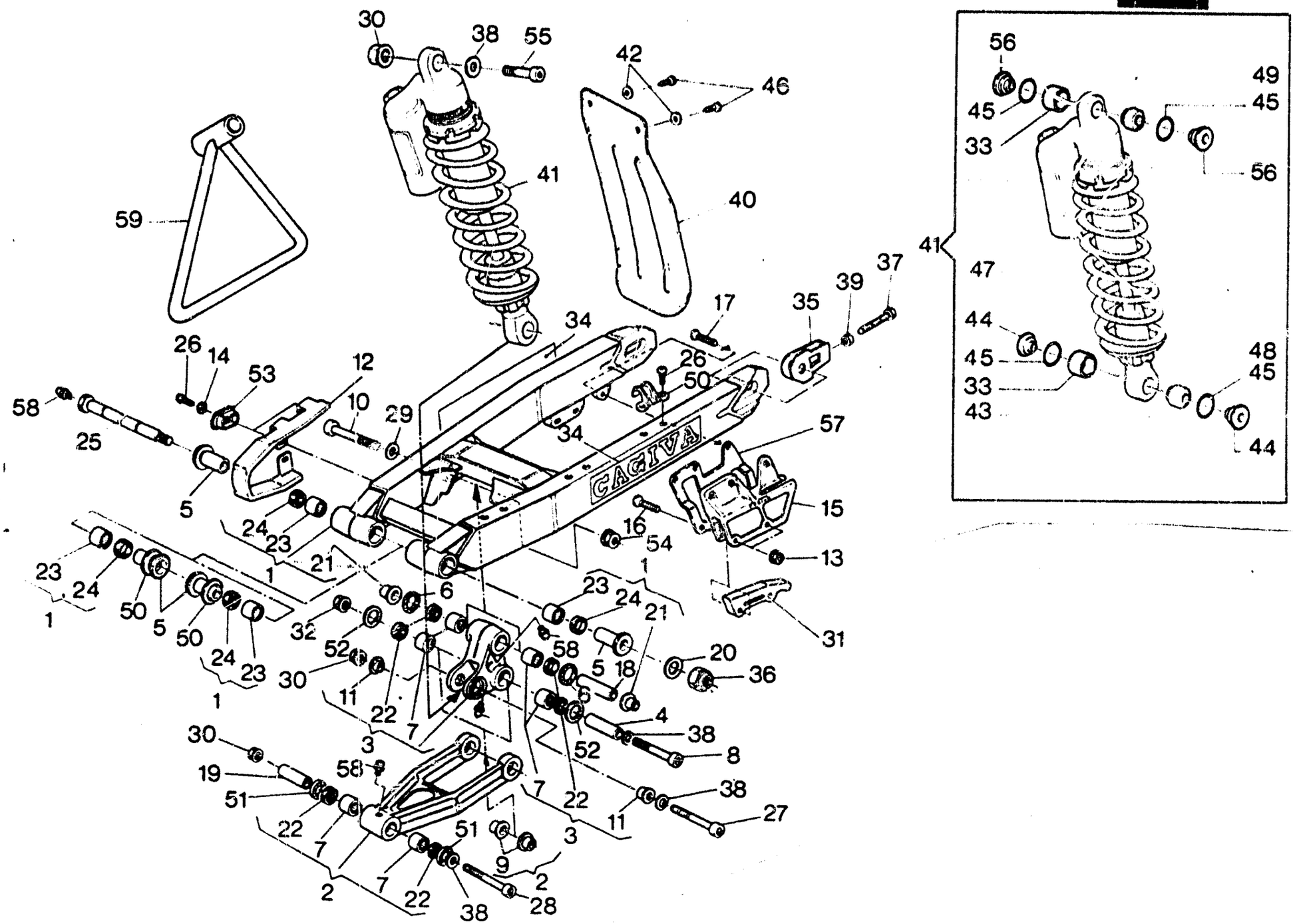



FORCELLONE E SOSPENSIONE POSTERIORE - SWING ARM AND REAR SUSPENSION
FOURCHE ET SUSPENSION ARRIÈRE - GABEL UND HINTERAUFHÄNGUNG

TAVOLA DRAWING TABLE BILD **16** — WMX 240-250/89 CROSS

Note Notes Notes Marke	Index No. Pos. Pos.	Code N Part. No. N. Cod Best. Nr.	DENOMINAZIONE	DESCRIPTION	DESIGNATION	BEZEICHNUNG	Q.ty Q.tà Q.te M.ge	Validity Validità Validité Gültig
	33	8000 59085	Distanziale	Spacer	Entretoise	Distanzstück	2	
	34	8000 60156	Adesivo «CAGIVA»	«CAGIVA» trim	Décalcomanie «CAGIVA»	Abziehbild «CAGIVA»	2	
	35	8000 61025	Tendicatena	Chain adjuster	Tendeur de chaine	Kettenspanner	2	
	36	60N1 15213	Dado	Nut	Ecrou	Mutter	1	
	37	8000 60888	Vite	Screw	Vis	Schraube	2	
	38	80000 4167	Rondella piana	Washer	Rondelle	Unterlegscheibe	3	
	39	60N1 15064	Dado	Nut	Ecrou	Mutter	2	
	40	8000 38115	Protezione post. ammortizzatore	Guard	Protection	Protektion	1	
	41	8000 59848	Ammortizzatore completo	Shock absorber assy	Ammortisseur compl.	Stossdampfer kpl.	1	
	42	8000 39260	Rosetta piana	Flat washer	Rondelle	Scheibe	2	
	43	8000 56361	Cuscinetto a snodo sferico	Bearing	Roulement	Lager	1	
	44	8000 56366	Boccola	Bushing	Douille	Buchse	2	
	45	8000 59084	Anello OR	«O» Ring	Joint «OR»	«O» Ring	4	
	46	8000 37745	Vite	Screw	Vis	Schraube	2	
	47	8000 58033	Molla K = 5,6 kg/mm (di serie)	Spring (standard)	Ressort (en serie)	Feder (Hintereinander)	1	
		8000 56367	Molla K = 5,4 kg/mm	Spring	Ressort	Feder	1	
		8000 63049	Molla K = 5,8 kg/mm	Spring	Ressort	Feder	1	
	48	8000 56364	Ghiera inferiore	Lower ring nut	Embout inf.	Unterring	1	
	49	8000 56361	Cuscinetto a snodo sferico	Bearing	Roulement	Lager	1	
	50	8000 59299	Guida tubazione freno post.	Pipe slide	Guide tuyau frein	Rohren-Bremsefuhrungs	3	
	51	8000 45497	Anello in feltro	Feltseal	Bague en fetre	Filzring	2	
	52	8000 46172	Rondella in nylon	Washer	Rondelle	Scheibe	2	
	53	8000 59289	Scodellino	Cap	Coupelle	Hulse	2	
	54	8000 42023	Dado	Nut	Ecrou	Mutter	1	
	55	8000 43537	Perno	Pin	Pivot	Stift	1	
	56	8000 56363	Boccola	Bushing	Douille	Buchse	2	
	57	8000 59088	Rinforzo	Reinforcement	Renforcement	Verstarkung	1	
	58	80000 1412	Ingrassatore	Fattening	Graisseur	Schmierbuchse	4	
	59	8000 60341	Gamba laterale	Side stand	Bequille latérale	Seitenstander	1	

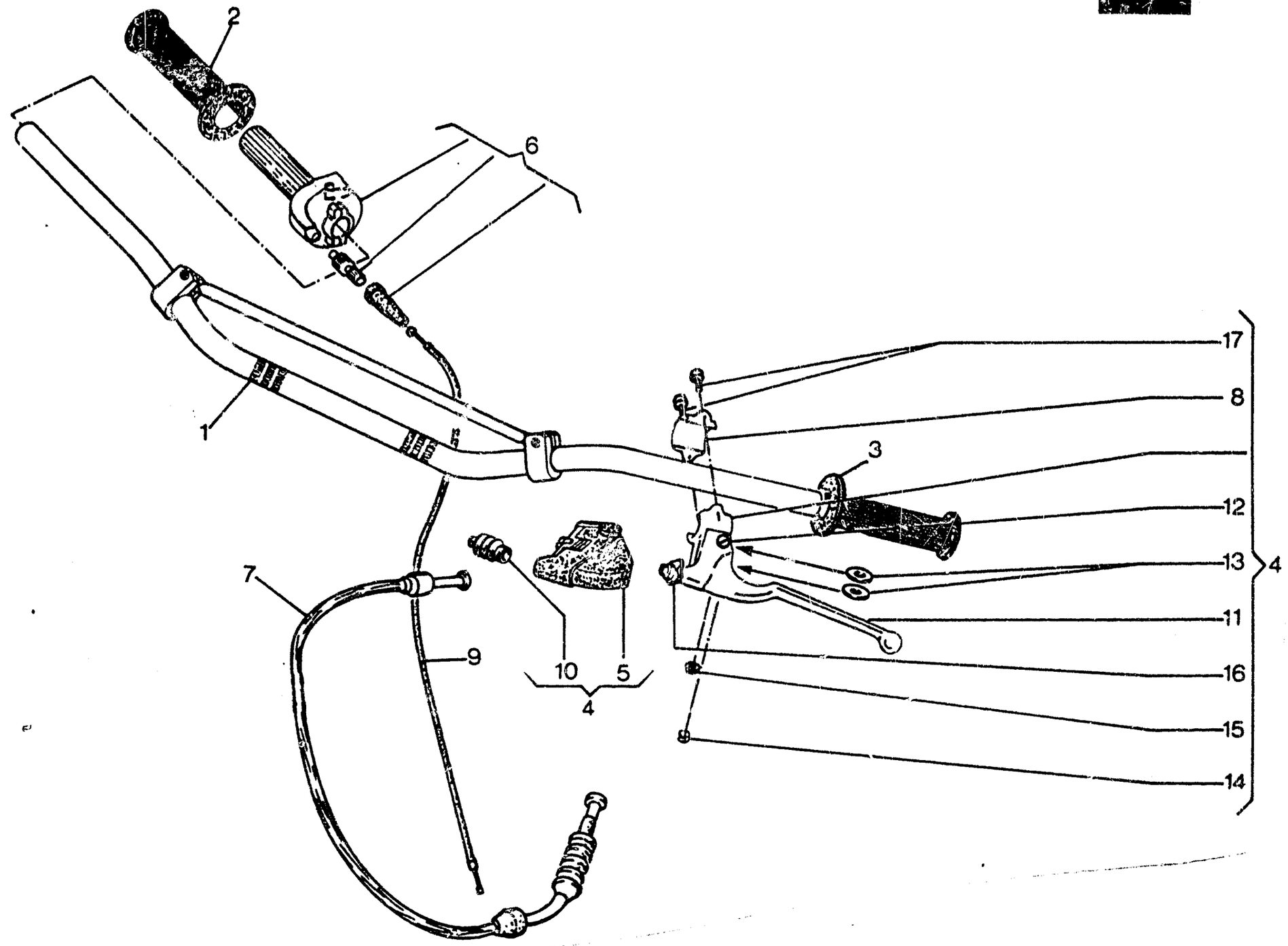
2
6
1
17
8
3
12
13
4
11
16
15
14
7
9
10
5
4



MANUBRIO E COMANDI - HANDLEBAR AND CONTROLS
GUIDON ET COMMANDES - LENKER UND STEUERORGANE

TAVOLA / DRAWING / TABLE / BILD **17** — WMX 240-260/89 CROSS

Note Notes Notes Marke	Index No. Pos. Pos.	Code N. Part. No. N. Cod Best. Nr.	DENOMINAZIONE	DESCRIPTION	DESIGNATION	BEZEICHNUNG	Q.ty Q.ta Q.te M.ge	Validity Validità Validité Gültig
	1	8000 54274	Manubrio	Handlebar	Guidon	Lenker	1	
	2	8000 59326	Manopola destra	Handle grip R.	Poignée D.	Lenker Festgriff R.	1	
	3	8000 59327	Manopola sinistra	Handle grip L.	Poignée G.	Lenker Festgriff L.	1	
	4	8000 58014	Com. frizione completo	Clutch control assy	Comm. embrayage compl.	Kupplunghebel kpl.	1	
	5	8000 48917	Coprileva	Lever guard	Couvre-levier	Hebelschutz	1	
	6	8000 61048	Comando gas completo	Throttle control assy.	Commande de gas compl.	Gasdrehgriff Kpl.	1	
	7	8000 54231	Trasmissione comando frizione completa	Clutch cable assy	Cable comm. embrayage compl.	Kupplungszug Kpl.	1	
	8	8000 58013	Cavalletto	Holder	Support	Halter	1	
	9	8000 57219	Trasmissione gas compl.	Throttle cable assy	Cble du gaz compl.	Gaszung kpl.	1	
	10	8000 48918	Protezione gruppo registro	Guard	Protection	Schutz	1	
	11	8000 48915	Leva comando frizione	Clutch lever	Levier comm. embrayage	Kupplungshebel	1	
	12	8000 38797	Vite fulcro leva	Screw	Vis	Schraube	1	
	13	8000 38798	Rosetta in P.V.C.	Washer	Rondelle	Scheibe	2	
	14	8000 38802	Barilotto	Retainer	Cliquet	Nippelaufnahme	1	
	15	8000 38799	Dado	Nut	Ecrou	Mutter	1	
	16	8000 48916	Gruppo registro	Compl. Adjuster	Régleur compl.	Einsteller kpl.	1	
	17	60N10 2509	Vite	Screw	Vis	Schraube	2	

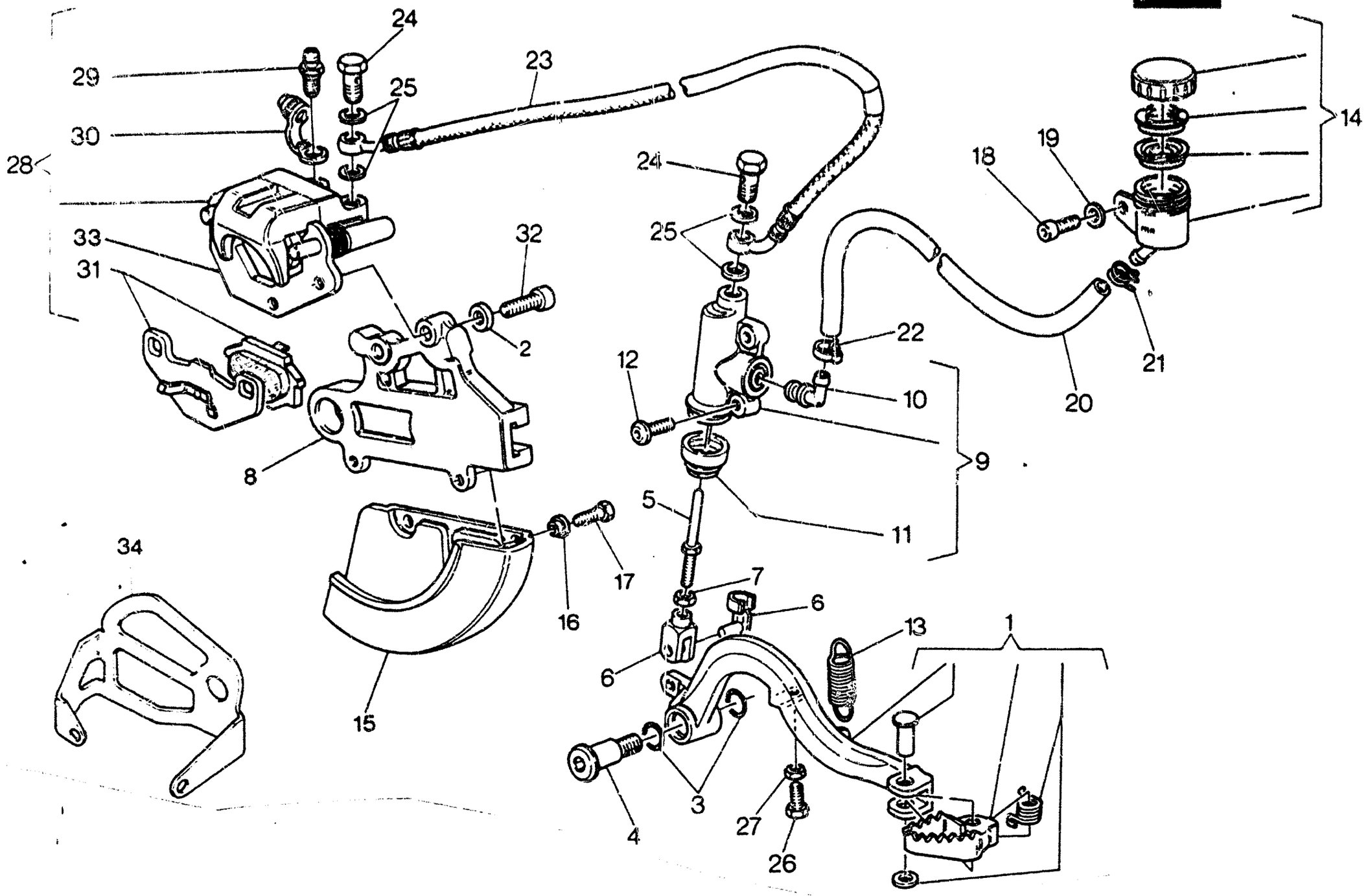
24
29
23
25
30
28
24
18
19
14
33
32
25
31
2
22
12
21
10
20
8
9
5
11
34
17
7
16
6
13
1
6
15
3
4
27
26



FRENO IDRAULICO POSTERIORE - REAR HYDRAULIC BRAKE
FREIN HYDRAULIQUE ARRIÈRE - HINTERBREMSE

TAVOLA DRAWING TABLE BILD **18** WMX 240-250/89 CROSS

Note Notes Notes Marke	Index No. Pos. Pos.	Code N. Part. No. N. Cod Best. Nr.	DENOMINAZIONE	DESCRIPTION	DESIGNATION	BEZEICHNUNG	Q.ty Q.tà Q.to M.ge	Validity Validità Validité Gültig
	1	8000 60016	Leva comando freno	Brake control lever	Levier comm. frein	Bremshebel	1	
	2	8000 11276	Rosetta ondulata	Washer	Rondelle	Scheibe	2	
	3	8000 22551	Anello OR	«O» Ring	Joint «OR»	«O» Ring	2	
	4	8000 55902	Vite	Screw	Vis	Schraube	1	
	5	8000 59295	Astina	Rod	Tige	Stange	1	
	6	8000 55757	Forcella completa	Fork aay	Fourche compl.	Gabel kpl.	1	
	7	60N1 15062	Dado	Nut	Ecrou	Mutter	1	
	8	8000 59808	Supporto pinza	Caliper bracket	Support pince	Bremszangehalter	1	
	9	8000 59309	Pompa com. freno completa	Brake pump assy	Pompe frein compl.	Vorderbremspumpe kpl.	1	
	10	8000 57757	Gruppo revisione raccordo	Connection set	Kit revision raccord	Anschluss reapr. satz	1	
	11	8000 57758	Soffietto	Bellows	Soufflet	Balg	1	
	12	8000 60898	Vite	Screw	Vis	Schraube	2	
	13	8000 55903	Molla	Spring	Ressort	Feder	1	
	14	8000 61078	Serbatoio olio completo	Oil tank assy	Réservoir oil compl.	Oeltank kpl	1	
	15	80B0 59300	Protezione disco freno	Guard	Protection	Schutz	1	
	16	8000 45495	Bussola	Bushing	Douille	Buchse	2	
	17	60N10 1078	Vite	Screw	Vis	Schraube	2	
	18	3000 60890	Vite	Screw	Vis	Schraube	1	
	19	60N1 15504	Rosetta	Washer	Rondelle	Scheibe	1	
	20	8000 60148	Tubazione	Hose	Tuyau	Rohr	1	
	21	8000 18921	Molletta	Spring	Ressort	Feder	1	
	22	8000 56458	Fascetta	Clamp	Collier	Schelle	1	
	23	8000 60149	Tubo mandata olio	Pipe	Tuyau	Verbindung	1	
	24	8000 25988	Vite	Screw	Vis	Schraube	2	
	25	8000 21480	Rosetta di tenuta	Washer	Rondelle	Scheibe	4	
	26	60N10 1081	Vite	Screw	Vis	Schraube	1	
	27	60N1 15062	Dado	Nut	Ecrou	Mutter	1	
	28	8000 57958	Pinza freno completa	Caliper assy	Etrier compl.	Greifen kpl.	1	
	29	8000 36125	Tappo di spurgo	Plug	Bouchon	Stopfen	1	
	30	8000 53259	Parapolvere	Dust cover	Pare-poussière	Staubdeckel	1	
	31	8000 60195	Coppia pastiglie	Pads couple	Couple pastilles	Bremsbelag	1	

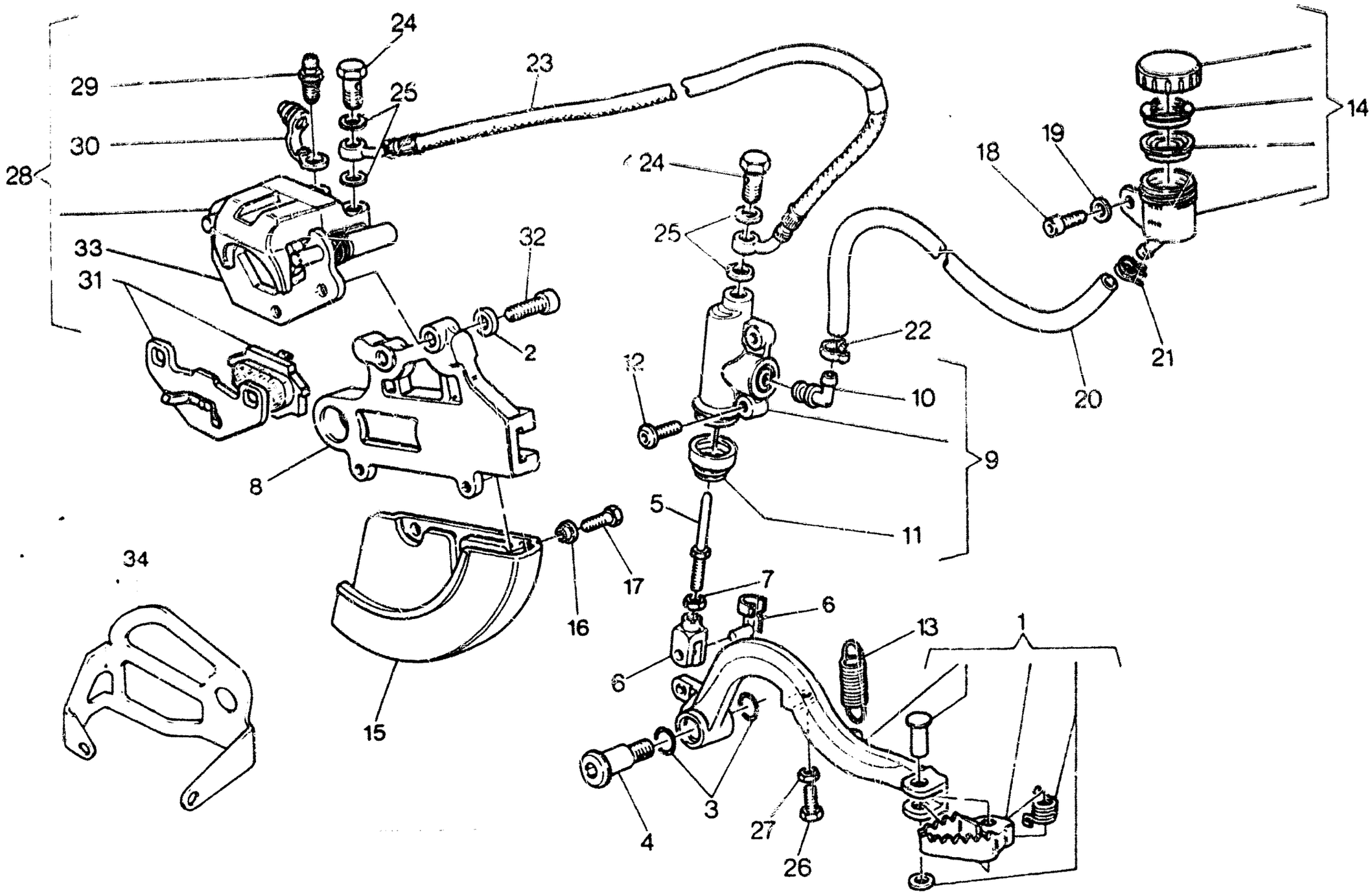
24
29
25
23
30
28
24
18
19
14
33
32
25
31
2
22
21
12
10
20
9
8
5
11
34
17
7
6
16
13
1
6
15
3
4
27
26

FRENO IDRAULICO POSTERIORE - REAR HYDRAULIC BRAKE
FREIN HYDRAULIQUE ARRIÈRE - HINTERBREMSE

TAVOLA / DRAWING / TABLE / BILD **18** WMX 240-[illegible] CROSS

Note / Notes / Notes / Marke	Index / No. / Pos. / Pos.	Code N. / Part. No. / N. Cod. / Best. Nr.	DENOMINAZIONE	DESCRIPTION	DESIGNATION	BEZEICHNUNG	[illegible]	[illegible]
	32	60N10 2555	Vite	Screw	Vis	Schraube	2	
	33	8000 63205	Piastrina portapinza	Plate	Plaquette	Platte	1	
●	34	8000 59303	Protezione pinza	Guard	Protection	Schutz	1	
			●: Particolare speciale a richiesta	●: Special part on request	●: Détail spécial sur demande	●: Sonderteile auf Anfrage		

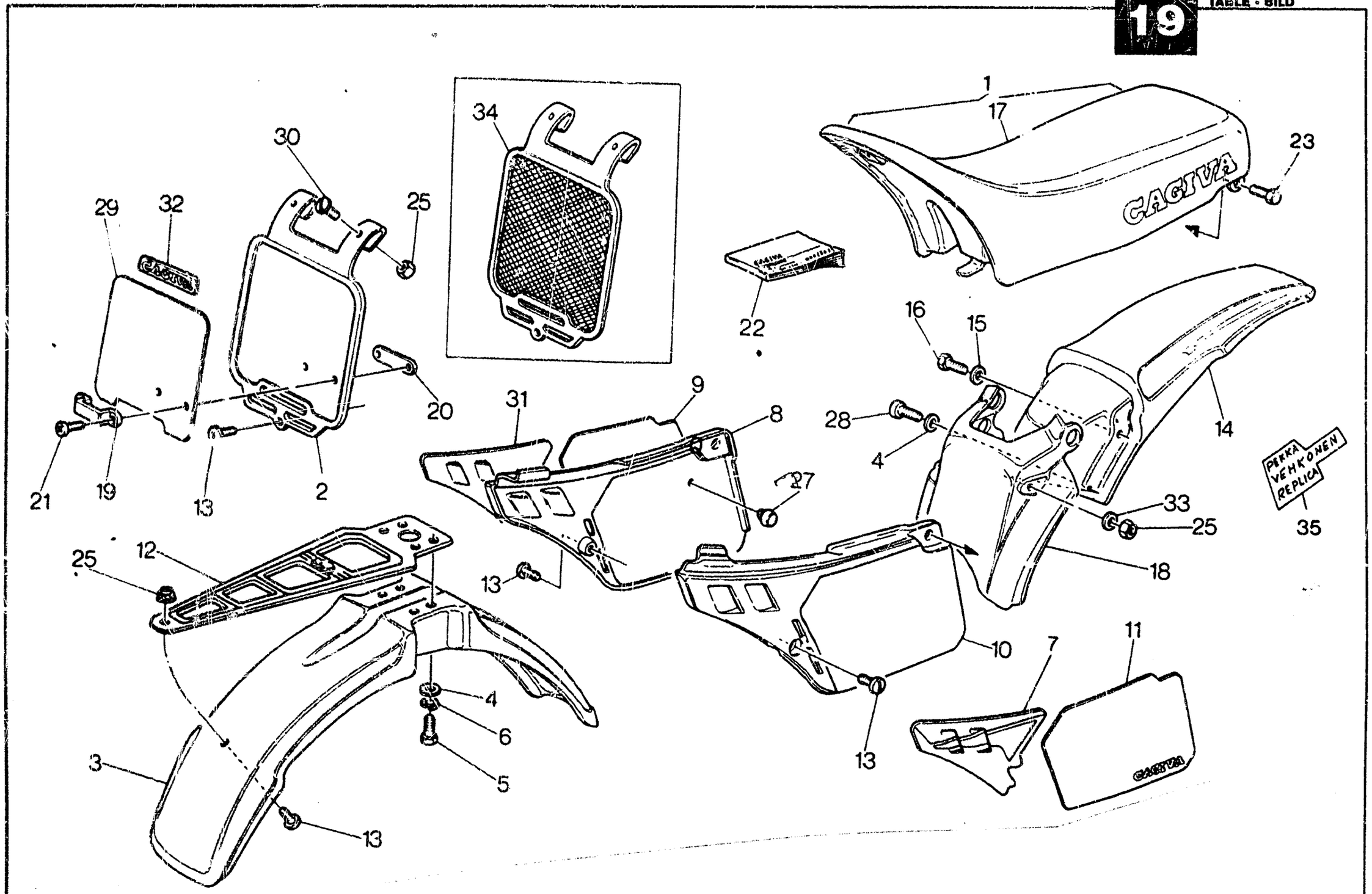
1
17
23
CAGIVA
34
30
29
32
25
22
16
15
20
31
9
8
28
4
14
21
19
13
2
27
33
25
35
PEKKA VEHKONEN REPLICA
25
12
13
18
10
7
11
4
6
5
3
13
13

CARENATURE, PARAFANGHI, SELLA - FENDERS, CHAIN GUARD, SEAT
CARENATURE, GARDE-BOUES, SIÈGE - VERKLEIDUNG, KOFTLÜGEL, SATTEL

TAVOLA DRAWING TABLE BILD **19** — WMX 240-250/89 CROSS

Note Notes Notes Marke	Index No. Pos. Pos.	Code N. Part. No. N. Cod Best. Nr.	DENOMINAZIONE	DESCRIPTION	DESIGNATION	BEZEICHNUNG	Q.ty Q.tà Q.te M.ge	Validity Validità Validité Gültig
	1	8000 60322	Sella completa (di serie)	Seat assy (standard)	Siège compl. (en serie)	Sattel kpl. (Hintereinander)	1	
●		8000 63121	Sella completa (TIPO ALTO)	Seat assy (HIGH MODEL)	Siège compl. (TYPE HAUT)	Sattel kpl. (HOCHMODELL)	1	
	2	80B0 57327	Portanumero anteriore (di serie)	Front number holder (standard)	Porte numero avant (en serie)	Vorterhalter (Hintereinander)	1	
	3	80B0 60157	Parafango anteriore	Front fender	Garde-boue avant	Vorderkotflugel	1	
	4	60N1 15549	Rosetta piana	Flat washer	Rondelle	Scheibe	4	
	5	60N10 1080	Vite	Screw	Vis	Schraube	4	
	6	60N1 15536	Rosetta elastica	Spring washer	Rondelle élastique	Federscheibe	4	
	7	8000 61372	Adesivo sinistro	L. trim	Décalcomanie G.	L. Abziehbild	1	
	8	80B0 57335	Pannello destro	Right panel	Panneau D.	Streifen R.	1	
	9	8000 62437	Adesivo destro	R. trim	Décalcomanie D.	R. Abziehbild	1	
	10	80B0 57326	Pannello sinistro	Left panel	Panneau G.	Streifen L.	1	
	11	8000 60619	Adesivo sinistro	L. trim	Décalcomanie G.	L. Abziehbild	1	
	12	8000 60166	Piastra rinforzo	Plate	Plaque	Platte	1	
	13	8000 60898	Vite	Screw	Vis	Schraube	4	
	14	80B0 57323	Semiparafango posteriore	Half-rear fender	Démi-garde	Kotflugelhalfte	1	
	15	8000 28810	Rosetta piana	Flat washer	Rondelle	Scheibe	2	
	16	60N10 1537	Vite	Screw	Vis	Schraube	2	
	17	8000 60324	Rivestimento sella	Saddle covering	Revetement selle	Sattel-Deckung	1	
●		8000 63399	Rivestimento sella	Saddle covering	Revetement selle	Sattel-Deckung	1	
	18	80B0 60158	Semiparafango anteriore	Half-rear fender	Démi-garde	Kotflugelhalfte	1	
	19	8000 45491	Guida tubazione freno	Pipe slide	Guide tuyau frein	Rohren-Bremsefuhrungs	1	
	20	8000 45492	Piastrina	Plate	Plaque	Platte	1	
	21	60N10 7104	Vite	Screw	Vis	Schraube	2	
	22	8000 62927	Manuale uso e manutenzione	Owner's manual	Emploi d'entretien	Handbuch	1	
	23	8000 60219	Vite	Screw	Vis	Schraube	2	
	24	60N1 15549	Rosetta piana	Flat washer	Rondelle	Scheibe	8	
	25	8000 40719	Dado	Nut	Ecrou	Mutter	5	
	27	8000 45490	Gommino	Rubber	Caoutchouc	Gummistuck	2	

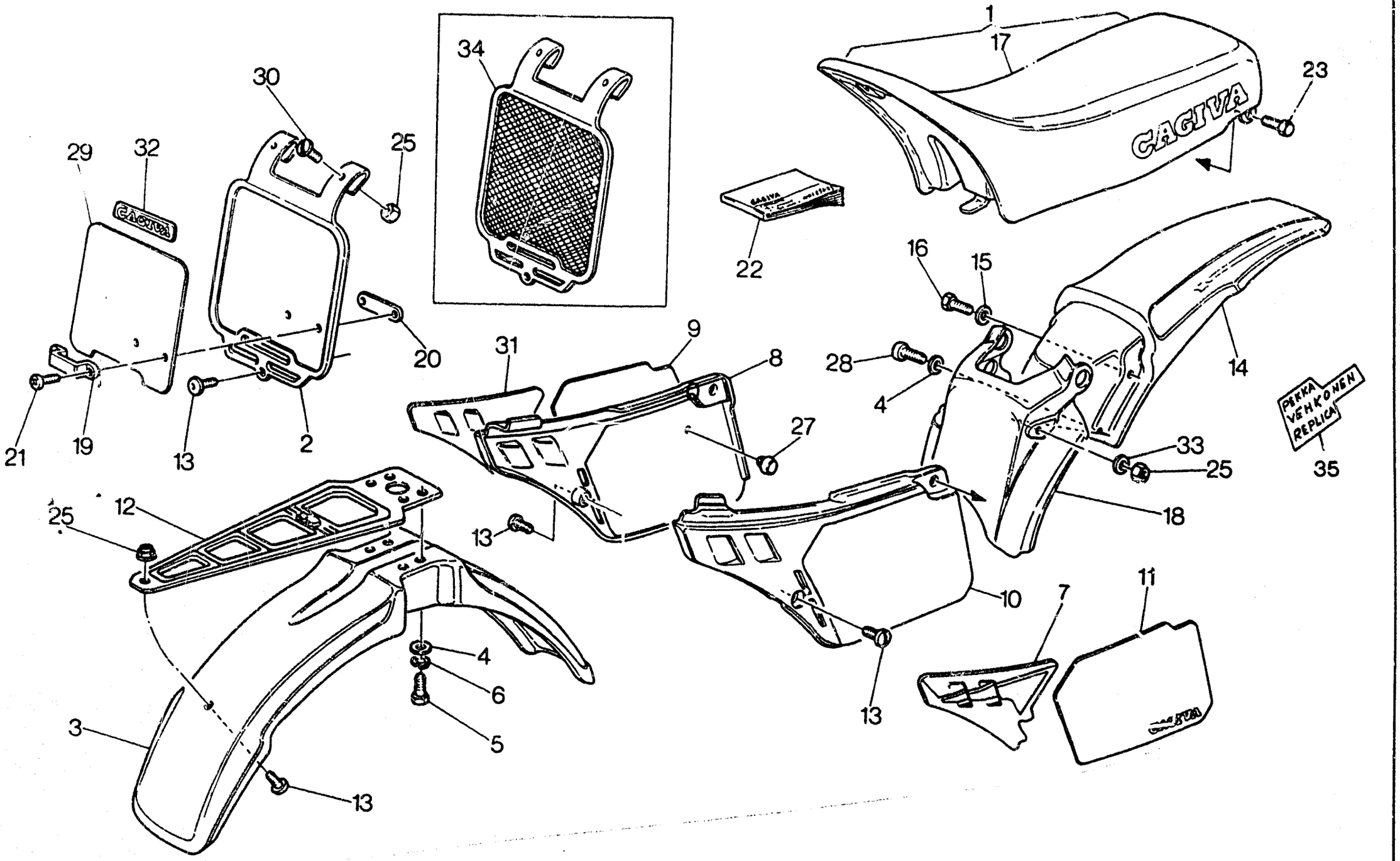
1
17
23
CAGIVA
34
30
25
29
32
CAGIVA
22
16
15
20
31
9
8
28
4
14
PEKKA VEHKONEN REPLICA
21
19
13
2
27
33
25
35
25
12
13
18
10
7
11
4
6
5
3
13
13



CARENATURE, PARAFANGHI, SELLA - FENDERS, CHAIN GUARD, SEAT
CARENATURE, GARDE-BOUES, SIÈGE - VERKLEIDUNG, KOTFLÜGEL, SATTEL

TAVOLA DRAWING TABLE BILD **19** — WMX 240-250/89 CROSS

Note Notes Notes Marke	Index No. Pos. Pos.	Code N. Part. No. N. Cod Best. Nr.	DENOMINAZIONE	DESCRIPTION	DESIGNATION	BEZEICHNUNG	Q.ty Q.tà Q.te M.ge	Validity Validità Validité Gültig
	28	60N10 7335	Vite	Screw	Vis	Schraube	2	
	29	8000 62436	Adesivo	Trim	Décalcomanie	Streifen	1	
	30	8000 55698	Vite	Screw	Vis	Schraube	2	
	31	8000 62788	Adesivo destro	R. trim	Décalcomanie D.	R. Abziehbild	1	
	32	8000 62791	Adesivo «CAGIVA»	«CAGIVA» trim	Décalcomanie «CAGIVA»	Abziehbild «CAGIVA»	1	
	33	60N1 15504	Rosetta piana	Flat washer	Rondelle	Scheibe	2	
	34	8000 58050	Portanumero anteriore	Front number holder	Porte numero avant	Vorterhalter	1	
	35	8000 62430	Adesivo «Pekka Vehkonen replica»	«Pekka Vehkonen replica» trim	Décalcomanie «Pekka Vehkonen replica»	Abziehbild «Pekka Vehkonen replica»	2	
			●: Particolare speciale a richiesta	●: Special part on request	●: Détail spécial sur demande	●: Sonderteile auf Anfrange		

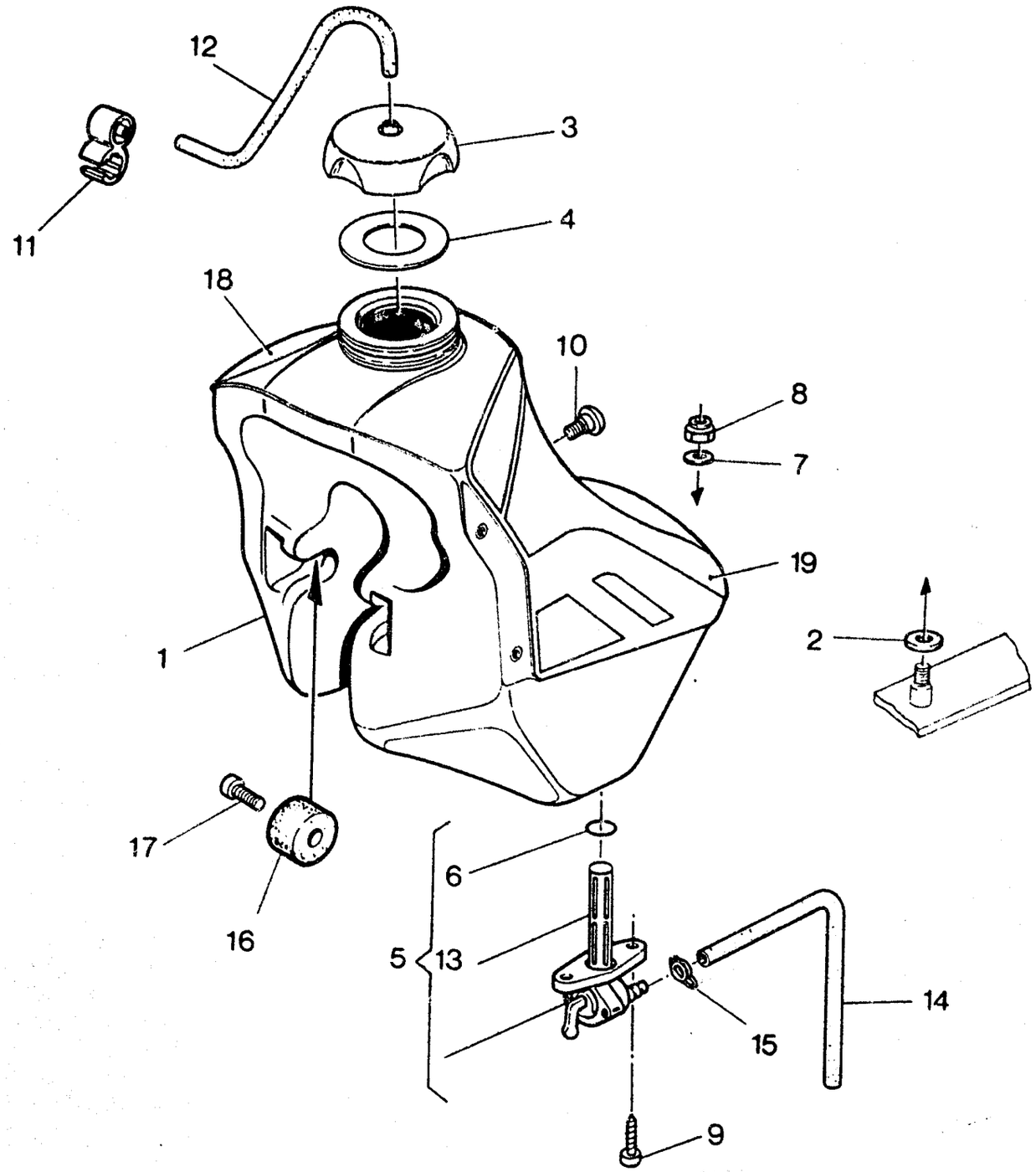
12
3
11
4
18
10
8
7
19
1
2
17
16
6
5
13
14
15
9

SERBATOIO CARBURANTE - GAS TANK
RESERVOIR CARBURANT - KRAFTSTOFFBEHÄLTER

TAVOLA DRAWING TABLE BILD **20** WMX 240-250/89 CROSS

Note Notes Notes Marke	Index No. Pos. Pos.	Code N. Part. No. N. Cod Best. Nr.	DENOMINAZIONE	DESCRIPTION	DESIGNATION	BEZEICHNUNG	Q.ty Q.tà Q.te M.ge	Validity Validità Validité Gültig
	1	80B0 60167	Serbatoio carburante	Gas tank	Reservoir carburant	Kraftstoffbehalter	1	
	2	8000 61362	Rosetta in gomma	Spring washer	Rondelle élastique	Federscheibe	1	
	3	8000 56380	Tappo	Plug	Bouchon	Verschluss	1	
	4	8000 56381	Guarnizione	Gasket	Joint	Dichtung	1	
	5	80C0 43592	Rubinetto completo	Gas valve assy	Robinet compl.	Kraftstoffhahn kpl.	1	
	6	60000 1199	Anello OR	«O» Ring	Joint «OR»	«O» Ring	1	
	7	80000 1911	Rosetta piana	Flat washer	Rondelle	Scheibe	1	
	8	60N1 15195	Dado	Nut	Ecrou	Mutter	1	
	9	8000 37745	Vite	Screw	Vis	Schraube	2	
	10	8000 61379	Vite	Screw	Vis	Schraube	1	
	11	8000 33536	Attacco sfiato serbatoio	Connection	Attaque	Anschluss	1	
	12	800L 38752	Tubetto sfiato	Exhaust pipe	Tuyau d'échappement	Entluftungsschlauch	1	
	13	8000 38748	Filtro benzina	Fuel filter	Filtre essence	Benzinfilter	1	
	14	8000 61799	Condotto benzina	Gas line	Tuyau carburant	Kraftstoffleitung	1	
	15	8000 18922	Anello elastico	Elastic ring	Bague élastique	Elastischer Ring	1	
	16	8000 40813	Tampone anteriore	Front bumper	Tampon avant	Vorderer Stopfen	2	
	17	60N10 7350	Vite	Screw	Vis	Schraube	2	
	18	8000 61373	Adesivo destro	R. trim	Décalcomanie D.	R. Abziehbild	1	
	19	8000 61374	Adesivo sinistro	L. trim	Décalcomanie G.	L. Abziehbild	1	

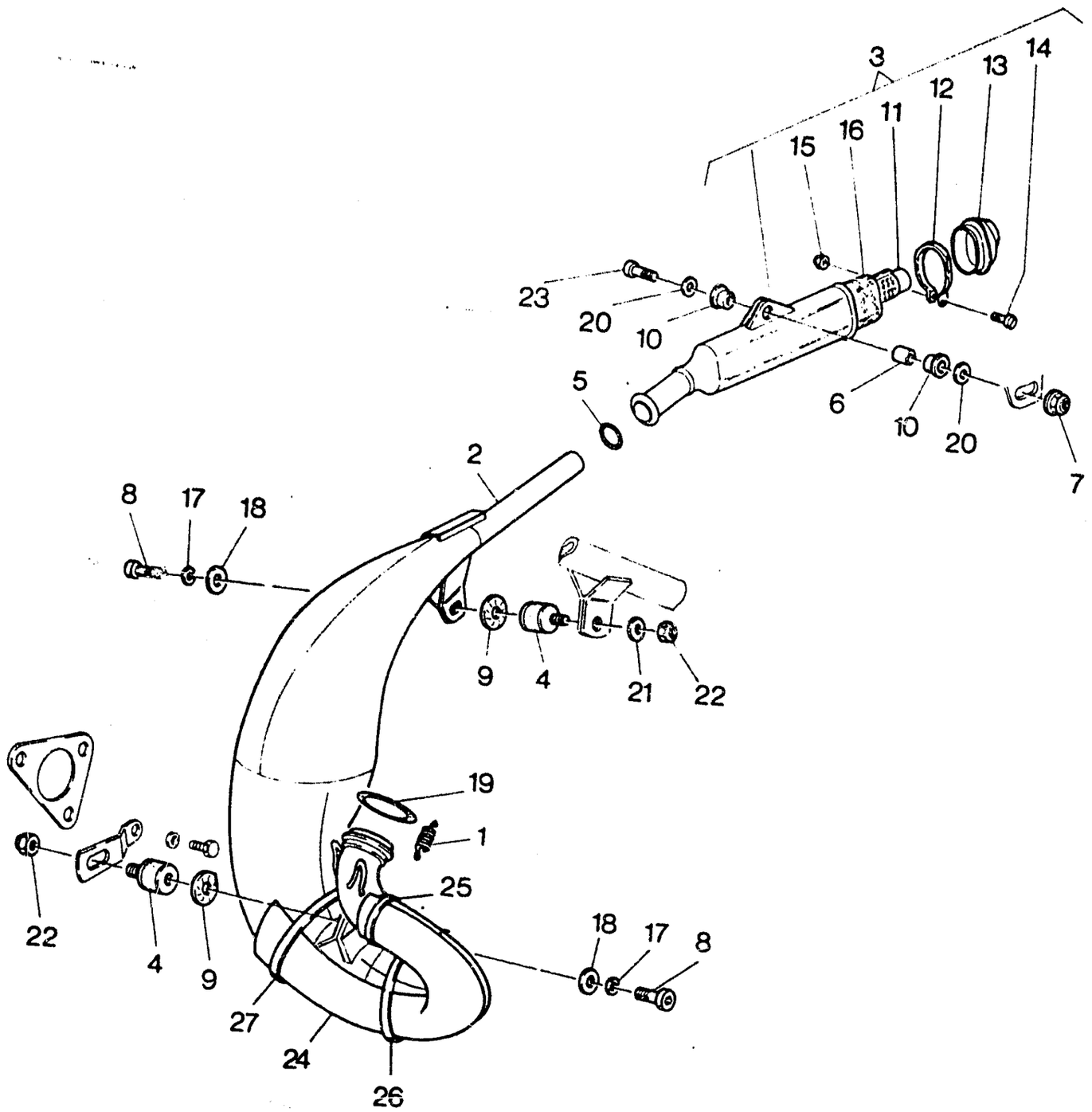
3
14
13
12
11
16
15
23
20
10
5
6
10
20
7
2
8
17
18
9
4
21
22
19
1
25
22
4
9
18
17
8
27
24
26

SCARICO - EXHAUST SYSTEM
TUYAU D'ECHAPPEMENT - AUSPUFFROHR

TAVOLA DRAWING TABLE BILD **21** — WMX 240-250/89 CROSS

Note Notes Notes Marke	Index No. Pos. Pos.	Code N. Part. No. N. Cod Best. Nr.	DENOMINAZIONE	DESCRIPTION	DESIGNATION	BEZEICHNUNG	Q.ty Q.tà Q.te M.ge	Validity Validità Validité Gültig
	1	8000 62341	Molla	Spring	Ressort	Feder	2	
	2	800L 60213	Tubo di scarico	Exhaust pipe	Tuyau d'échappement	Auspuffrohr	1	
●		800L 63401	Tubo di scarico	Exhaust pipe	Tuyau d'échappement	Auspuffrohr	1	
	3	8000 57038	Silenziatore completo	Silencer assy	Silencieux compl.	Schalldampfer kpl.	1	
	4	8000 53863	Antivibrante	Damper bushing	Element antivibrant	Vibrierschatzelement	2	
	5	8000 57040	Anello OR	«O» Ring	Joint «OR»	«O» Ring	1	
	6	8000 26329	Bussola	Bushing	Douille	Buchse	1	
	7	8000 40720	Dado	Nut	Ecrou	Mutter	1	
	8	60N10 2506	Vite	Screw	Vis	Schraube	2	
	9	8000 43591	Rosetta in amianto	Washer	Rondelle	Scheibe	2	
	10	8000 57123	Gommino	Rubber	Caoutchouc	Gummistuck	2	
	11	8000 55252	Tubo forato	Tube	Tuyau	Rohr	1	
	12	8000 55254	Fascetta	Clamp	Collier	Schelle	1	
	13	8000 55253	Scodellino	Cap	Coupelle	Hulse	1	
	14	60N10 2900	Vite	Screw	Vis	Schraube	1	
	15	80000 9128	Dado	Nut	Ecrou	Mutter	1	
	16	8000 55251	Lana di roccia	Fiberglass	Lain de verte	Glas Wolle	1	
	17	60N1 15536	Rosetta elastica	Spring washer	Rondelle élastique	Federscheibe	2	
	18	8000 22271	Rosetta piana	Flat washer	Rondelle	Scheibe	2	
	19	8000 42158	Anello OR	«O» Ring	Joint «OR»	«O» Ring	1	
	20	8000 57124	Rosetta piana	Flat washer	Rondelle	Scheibe	2	
	21	60N1 15504	Rosetta piana	Flat washer	Rondelle	Scheibe	1	
	22	60N1 15193	Dado	Nut	Ecrou	Mutter	2	
	23	60N10 2559	Vite	Screw	Vis	Schraube	1	
●	24	8000 63242	Protezione	Guard	Protection	Schutz	1	
●	25	8000 63297	Fascetta	Clamp	Collier	Schelle	1	
●	26	8000 63299	Fascetta	Clamp	Collier	Schelle	1	
●	27	8000 63300	Fascetta	Clamp	Collier	Schelle	1	
			●: Particolare speciale a richiesta	●: Special part on request	●: Détail spécial sur demande	●: Sonderteile auf Anfrange		

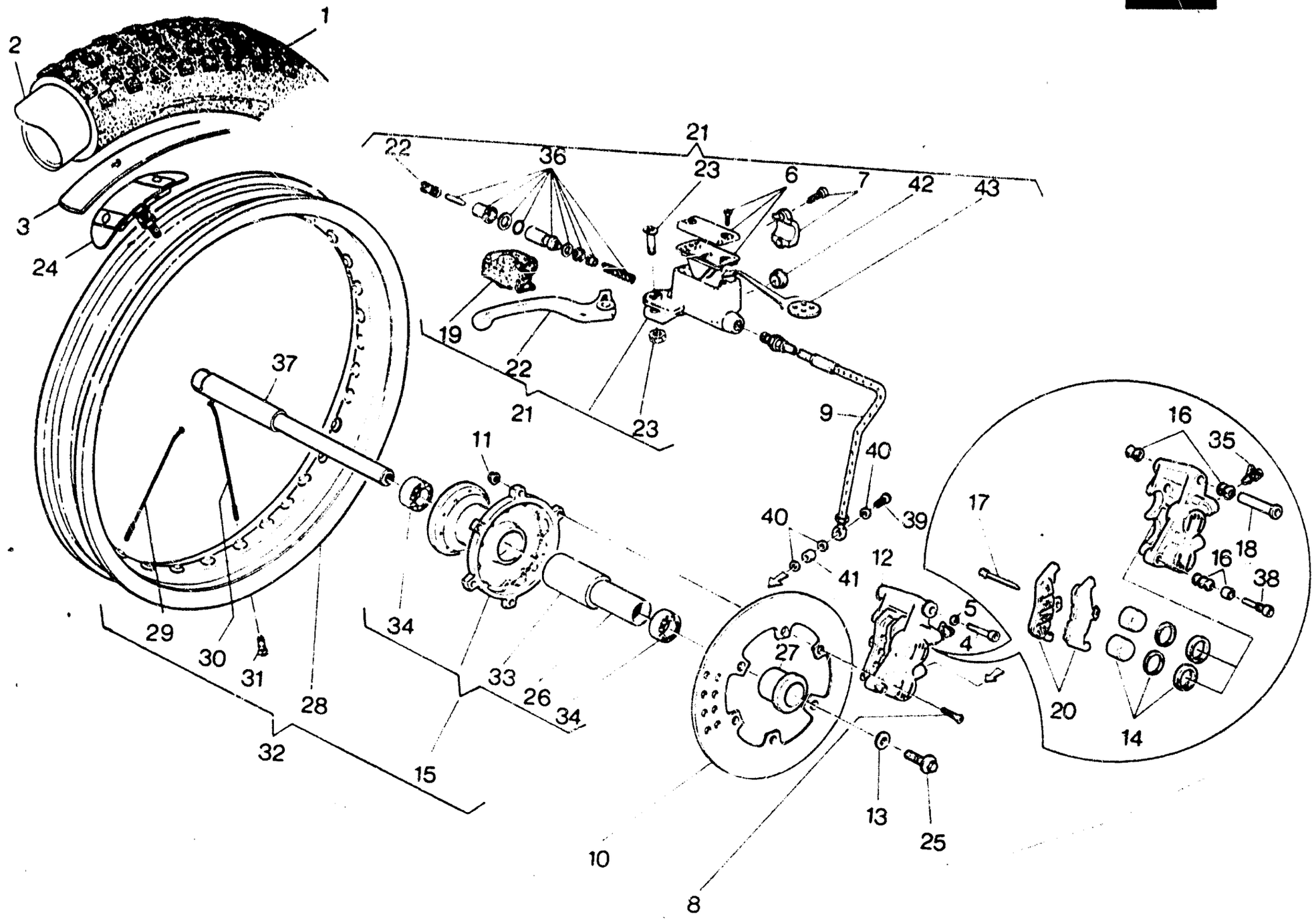
1
2
3
24
37
29
30
31
28
32
34
15
33
26
34
11
10
8
27
13
25
12
41
40
39
40
9
5
4
17
16
35
18
16
38
20
14
21
22
36
23
6
7
42
43
19
22
21
23



RUOTA ANTERIORE - FRONT WHEEL
ROUE AVANT - VORDERRAD

TAVOLA / DRAWING / TABLE / BILD **22** — WMX 240-250/89 CROSS

Note / Notes / Notes / Marke	Index / No / Pos. / Pos.	Code N. / Part. No. / N. Cod / Best. Nr.	DENOMINAZIONE	DESCRIPTION	DESIGNATION	BEZEICHNUNG	Q.ty / Q.tà / Q.te / M.ge	Validity / Validità / Validité / Gültig
	1	8000 60171	Pneumatico	Tire	Pneu	Reifen	1	
	2	8000 18648	Camera d'aria	Tube	Chambre à air	Gummischlauch	1	
	3	8000 13346	Fascia copriraggi	Rim strip	Bande	Band	1	
	4	8000 53408	Vite	Screw	Vis	Schraube	1	
	5	60N1 15507	Rosetta piana	Flat washer	Rondelle	Scheibe	1	
	6	8000 46665	Kit tappo	Plug kit	Kit bouchon	Kuhlerschraubensatz	1	
	7	8000 46666	Kit cavallotto	Staple kit	Kit cavalier	Krampensatz	1	
	8	60N10 2509	Vite	Screw	Vis	Schraube	6	
	9	8000 56610	Tubo mandata olio	Pipe	Tuyau	Verbindung	1	
	10	8000 51754	Disco freno	Brake disc	Disque frein	Bremsscheibe	1	
•		8000 62122	Disco freno (Acc. INOX)	Brake disc (INOX)	Disque frein (INOX)	Bremscheibe (INOX)	1	
	11	8000 40719	Dado	Nut	Ecrou	Mutter	6	
	12	8000 51364	Pinza freno	Brake caliper	Caliper frein	Bremssattel	1	
	13	8000 60513	Rosetta	Washer	Rondelle	Scheibe	1	
	14	8000 53251	Gruppo guarnizioni e pistoni	Gasket set	Jeu joints	Dichtunssatz	1	
	15	8000 53872	Mozzo ant. completo	Hub assy	Moyeu compl.	Radnabe kpl.	1	
	16	8000 53401	Gruppo cuffia guida	Camer guide group	Groupe gasche-guide	Hambefuhrung gruppe	1	
	17	8000 53256	Perno ritegno pastiglie	Pin	Pivot	Stift	1	
	18	8000 53405	Guida principale	Guide	Guide	Fuhrung	1	
	19	8000 46667	Protezione leva	Lever guard	Protection levier	Hebelschutz	1	
•	20	80006339S	Coppia pastiglie	Pads couple	Couple pastilles	Bremsbelag	1	
	20	8000 53406	Coppia pastiglie	Pads couple	Couple pastilles	Bremsbelag	1	
	21	8000 56609	Pompa comando freno ant.	Front brake pump	Pompe frein av.	Vorderbremspumpe	1	
	22	8000 46644	Leva completa di grano	Lever assy	Levier compl.	Hebel kpl.	1	
	23	8000 46664	Kit perno leva	Pin, lever kit	Kit pivot levier	Stifthebelsatz	1	
	24	8000 49036	Staffa fermacopertone	Tire blend clamp	Plaque d'arret pneu	Sicherungsplatte	1	
	25	8000 60912	Vite fiss. perno ruota	Screw	Vis	Schraube	1	
	26	8000 53874	Distanziale interno	Spacer	Entretoise	Distanzstuck	1	
	27	8000 53796	Distanziale	Spacer	Entretoise	Distanzstuck	1	
	28	8000 53504	Cerchio	Rim	Jante	Felge	1	
	29	8000 61014	Raggio destro	R. Spoke	Rayon D.	Speiche R.	18	
•		8000 63419	Raggio destro (Per uso INDOOR)	R. spoke (INDOOR USE)	Rayon D. (USAGE INTERIEUR)	Speiche R. (FUR INDOOR-GEBRAUCH)	18	
	30	8000 61015	Raggio sinistro	L. Spoke	Rayon G.	Speiche L.	18	

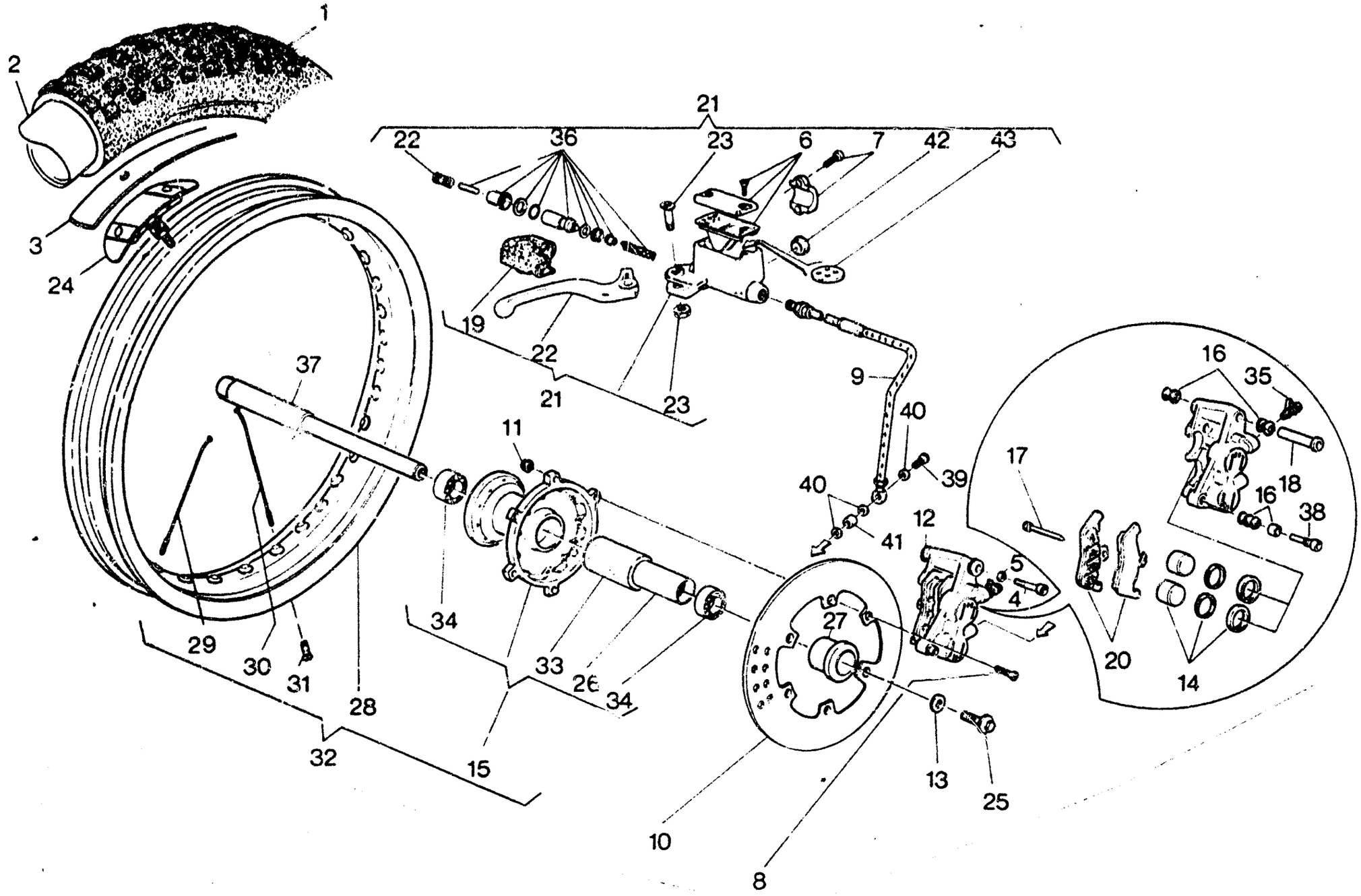
1
2
3
24
21
22
36
23
6
7
42
43
19
22
21
23
9
40
39
40
41
11
37
29
30
31
28
32
34
33
26
34
15
10
8
27
12
5
4
13
25
16
35
17
18
16
38
20
14

RUOTA ANTERIORE - FRONT WHEEL
ROUE AVANT - VORDERRAD

TAVOLA DRAWING TABLE BILD **22** WMX 240-250/89 CROSS

Note Notes Notes Marke	Index No. Pos. Pos.	Code N. Part. No. N. Cod Best. Nr.	DENOMINAZIONE	DESCRIPTION	DESIGNATION	BEZEICHNUNG	Q.ty Q.tà Q.te M.ge	Validity Validità Validité Gültig
●		8000 63420	Raggio sinistro (Per uso INDOOR)	L. spoke (INDOOR USE)	Rayon G. (USAGE INTERIEUR)	Speiche L. (FUR INDOOR-GEBRAUCH)	18	
	31	80N0 29004	Nipplo	Nipple	Nipple	Nippel	36	
●		8000 63423	Nipplo	Nipple	Nipple	Nippel	36	
	32	8000 61384	Ruota anteriore nuda	Front wheel	Roue avant	Vorderrad	1	
	33	151621501	Portadistanziale	Porte-entretoise	Spacer holder	Abstandstuckhalter	1	
	34	8000 43426	Cuscinetto	Bearing	Roulement	Lager	2	
	35	8000 53258	Gruppo revisione spurgo	Screw kit	Kit de jeu	Schraubenrrep-Satz	1	
	36	8000 46645	Gruppo revisione guarnizioni	Seal set	Kit de joints	Dichtungsatz	1	
	37	8000 53795	Perno ruota	Axle	Axe	Stift	1	
	38	8000 57342	Perno fiss. pinza	Pin	Pivot	Stift	1	
	39	8000 55259	Bocchettone	Smal opening	Vis de pass	Verschlusstopfen	1	
	40	8000 21480	Rosetta di tenuta	Washer	Rondelle	Scheibe	3	
	41	8000 56612	Distanziale	Spacer	Entretoise	Distanzstuck	1	
	42	8000 57343	Oblò	Porthole	Hublot	Kontrolloffnung	1	
	43	8000 57344	Antiemulsione	Antiemussion sponge	Eponge anti-emulsion	eulsionswidriger. Schwamm	1	
			●: Particolare speciale a richiesta	●: Special part on request	●: Détail spécial sur demande	●: Sonderteile auf Anfrange		

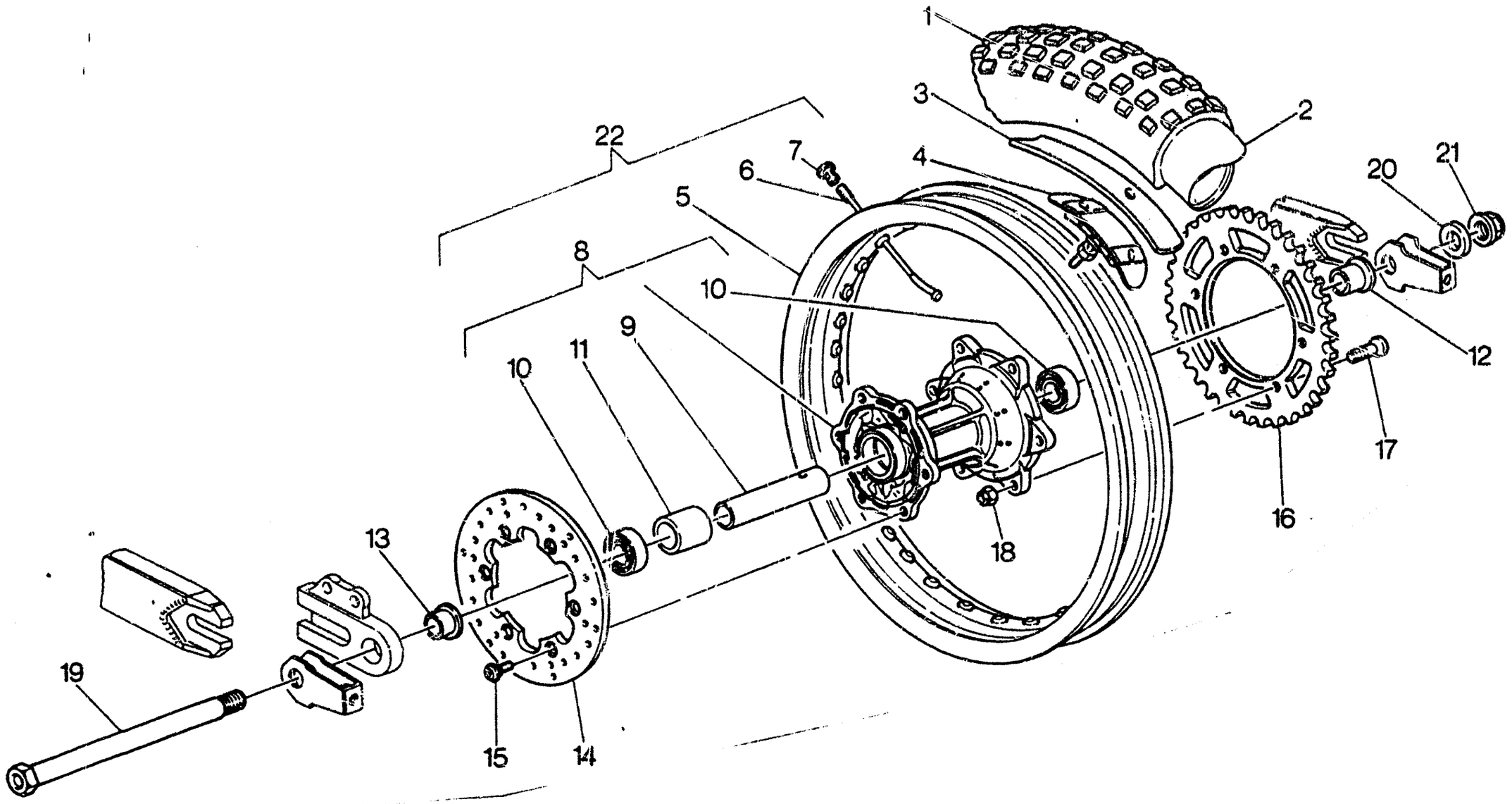
1
2
3
4
5
6
7
8
9
10
10
11
12
13
14
15
16
17
18
19
20
21
22

RUOTA POSTERIORE - REAR WHEEL
ROUE ARRIÈRE - HINTERRAD

TAVOLA DRAWING TABLE BILD **23** WMX 240-250/89 CROSS

Note Notes Notes Marke	Index No. Pos Pos.	Code N. Part. No. N. Cod Best. Nr.	DENOMINAZIONE	DESCRIPTION	DESIGNATION	BEZEICHNUNG	Q.ty Q.tà Q.te M.ge	Validity Validità Validité Gültig
	1	8000 60312	Pneumatico 120/80x19" (MT32)	Tire	Pneu	Reifen	1	
●		8000 61752	Pneumatico 130/80x19" (MT32)	Tire	Pneu	Reifen	1	
●		8000 61751	Pneumatico 130/80x19" (MT34)	Tire	Pneu	Reifen	1	
	2	8000 60196	Camera d'aria	Tube	Chambre à air	Gummischlauch	1	
	3	8000 10777	Fascia copriraggi	Rim strip	Bande	Band	1	
	4	8000 54073	Staffa pneumatico	Stirrup	Etrier	Strupp	1	
	5	8000 58929	Cerchio	Rim	Jante	Felge	1	
	6	8000 58933	Raggio	Spoke	Rayon	Speiche	36	
●		8000 63421	Raggio destro (Per uso INDOOR)	R. spoke (INDOOR USE)	Rayon D. (USAGE INTERIEUR)	Speiche R. (FUR INDOOR-GEBRAUCH)	18	
●		8000 63422	Raggio sinistro (Per uso INDOOR)	L. spoke (INDOOR USE)	Rayon G. (USAGE INTERIEUR)	Speiche L. (FUR INDOOR-GEBRAUCH)	18	
	7	80N0 25005	Nipplo	Nipple	Nipple	Nippel	36	
●		8000 63428	Nipplo (Per uso INDOOR)	Nipple (INDOOR USE)	Nipple (USAGE INTERIEUR)	Nippel (FUR INDOOR-GEBRAUCH)	36	
	8	8000 59912	Mozzo completo	Front hub assy	Moyeu compl.	Radnabe kpl.	1	
	9	8000 59850	Distanziale	Spacer	Entretoise	Distanzstuck	1	
	10	8000 55876	Cuscinetto	Bearing	Roulement	Lager	2	
	11	8000 61064	Portadistanziale	Porte-entretoise	Spacer holder	Abstandstuckhalter	1	
	12	8000 61029	Distanziale	Spacer	Entretoise	Distanzstuck	1	
	13	8000 61028	Distanziale	Spacer	Entretoise	Distanzstuck	1	
	14	8000 61381	Disco freno	Brake disc	Disque frein	Bremsscheibe	1	
●		8000 55858	Disco freno (Acc. INOX)	Brake disc (INOX)	Disque frein (INOX)	Bremscheibe (INOX)	1	
	15	8000 55878	Vite	Screw	Vis	Schraube	6	
	16	8000 60060	Corona Z = 46 (di serie)	Sprocket (standard)	Couronne (en serie)	Kranz (standard)	1	
		8000 60061	Corona Z = 47	Sprocket	Couronne	Kranz	1	
		8000 60062	Corona Z = 48	Sprocket	Couronne	Kranz	1	
●		8000 60063	Corona Z = 49	Sprocket	Couronne	Kranz	1	
	17	8000 40796	Vite	Screw	Vis	Schraube	6	
	18	8000 43283	Dado	Nut	Ecrou	Mutter	6	
	19	8000 61013	Perno	Pin	Pivot	Stift	1	

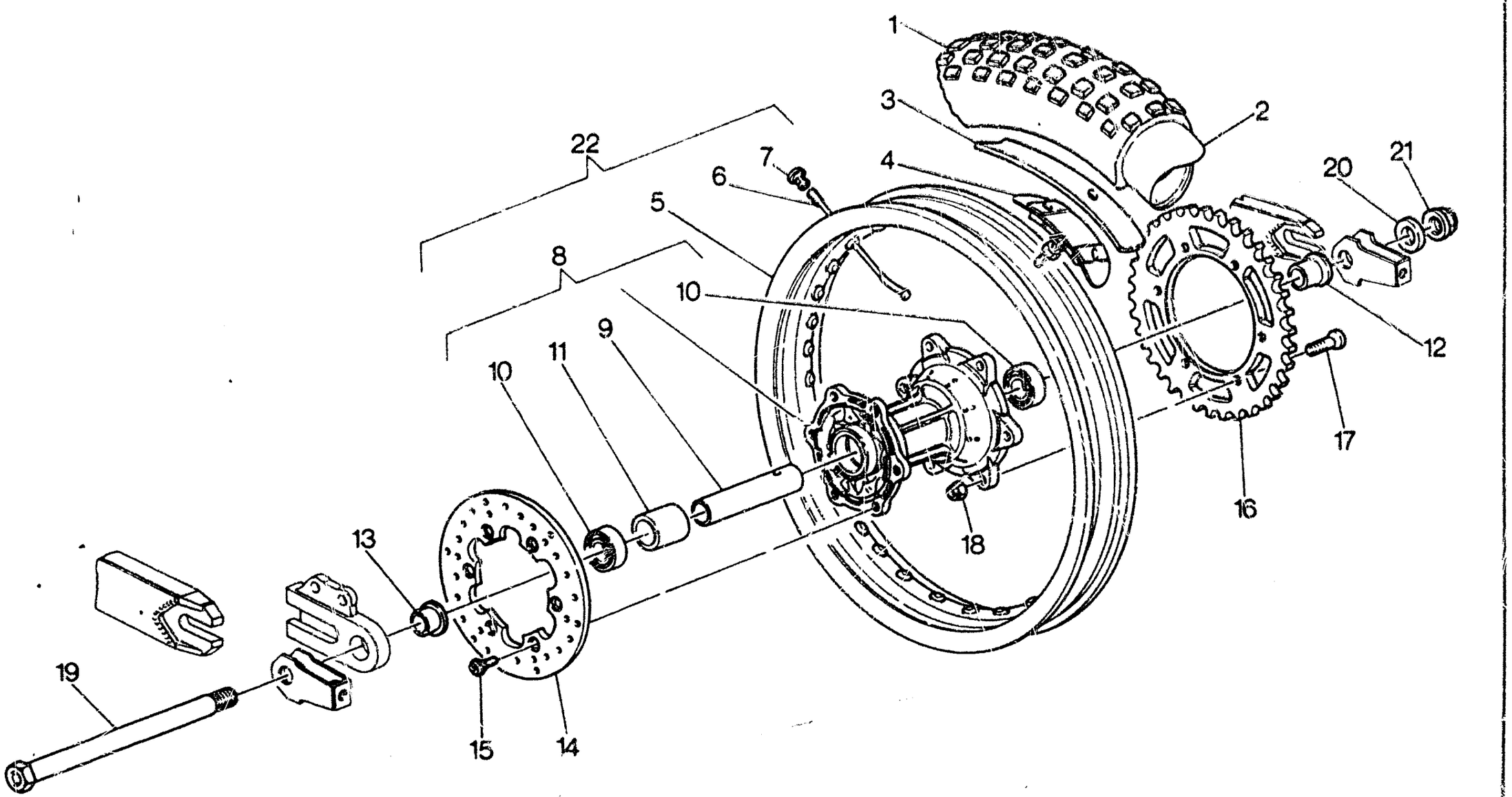
1
2
3
4
5
6
7
8
9
10
10
11
12
13
14
15
16
17
18
19
20
21
22



RUOTA POSTERIORE - REAR WHEEL
ROUE ARRIÈRE - HINTERRAD

TAVOLA / DRAWING / TABLE / BILD **23** WMX 240-250/89 CROSS

Note / Notes / Notes / Marke	Index / No. / Pos. / Pos.	Code N. / Part. No. / N. Cod / Best. Nr.	DENOMINAZIONE	DESCRIPTION	DESIGNATION	BEZEICHNUNG	Q.ty / Q.tà / Q.ty / Q.ty	Validity / Vs. Sch / Validity / Gültig
	20	8000 61026	Rosetta	Washer	Rondelle	Scheibe	1	
	21	8000 61024	Dado	Nut	Écrou	Mutter	1	
	22	8000 60212	Ruota post. nuda	Rear wheel	Roue arrière	Hinterrad	1	
	23	8000 58981	Catena completa	Chain assy	Chaine compl.	Kette kpl.	1	
	24	8000 56767	Giunto	Master link	Accouplement	Kupplung	1	
			●: Particolare speciale a richiesta	●: Special part on request	●: Détail spécial sur demande	●: Sonderteile auf Anfrange		

DISEGNO DRAWING DESSIN ZEICHNUNG	TAVOLA DRAWING TABLE BILD	INDEX NO. POS N.
151621501	22	33
60N0 21010	8	15
60N1 15032	3	30
60N1 15033	8	26
60N1 15062	18	7
60N1 15062	18	27
60N1 15064	14	17
60N1 15064	16	39
60N1 15192	15	23
60N1 15193	21	22
60N1 15195	20	8
60N1 15197	15	16
60N1 15213	16	36
60N1 15503	11	7
60N1 15503	15	22
60N1 15503	15	26
60N1 15503	16	14
60N1 15503	3	10
60N1 15504	18	19
60N1 15504	19	33
60N1 15504	21	21
60N1 15504	2	26
60N1 15504	4	20
60N1 15504	6	15
60N1 15506	14	5
60N1 15506	14	39
60N1 15507	22	5
60N1 15508	16	20
60N1 15535	3	11
60N1 15536	11	14
60N1 15536	19	6
60N1 15536	21	17
60N1 15548	13	8
60N1 15549	13	10
60N1 15549	19	4
60N1 15549	19	24
60N1 15786	11	6
60N2 21002	11	4
60N2 21202	10	17
60N2 21202	7	28
60N2 21205	7	17
60N2 21207	7	6
60N2 21208	7	11
60N2 21211	9	2
60N2 21507	7	25
60N10 1061	15	21
60N10 1078	18	17
60N10 1079	10	23
60N10 1079	11	10
60N10 1080	19	5
60N10 1081	10	16
60N10 1081	14	30
60N10 1081	18	26
60N10 1081	8	1
60N10 1140	14	18
60N10 1152	14	19
60N10 1153	14	16
60N10 1537	19	16
60N10 1883	7	21
60N10 2482	3	12
60N10 2483	3	17
60N10 2487	11	5
60N10 2499	3	27
60N10 2505	4	1
60N10 2505	5	10
60N10 2506	21	8
60N10 2506	6	27
60N10 2509	17	17
60N10 2509	22	8
60N10 2509	6	10
60N10 2509	6	18
60N10 2510	15	28
60N10 2510	2	25
60N10 2511	6	3
60N10 2512	5	26
60N10 2513	2	14
60N10 2514	5	25
60N10 2515	4	18
60N10 2515	5	24
60N10 2555	18	32
60N10 2556	15	18
60N10 2558	15	7
60N10 2559	21	23
60N10 2560	14	32
60N10 2569	14	21
60N10 2870	3	4
60N10 2900	21	14
60N10 3209	15	25
60N10 7104	19	21
60N10 7330	3	14
60N10 7335	19	28
60N10 7335	6	14
60N10 7335	7	13
60N10 7336	4	14
60N10 7350	20	17
8000 10350	2	15
8000 10777	23	3
8000 11276	18	2
8000 11524	6	19
8000 13346	22	3
8000 15397	15	1
8000 17040	10	2
8000 17826	2	4
8000 18048	13	12
8000 18048	14	38
8000 18648	22	2
8000 18921	18	21
8000 18922	20	15
8000 19563	11	16
8000 19620	6	21
8000 19965	4	23
8000 20474	7	20
8000 21480	18	25
8000 21480	22	40
8000 21810	11	13
8000 21811	11	15
8000 22271	21	18
8000 22373	9	16
8000 22551	18	3
8000 22613	4	13
8000 23158	11	9
8000 24952	5	4
8000 25044	8	16
8000 25988	18	24
8000 26329	21	6
8000 27142*	14	25
8000 27143	14	26
8000 27521	2	27
8000 27690	9	10
8000 27910	12	3
8000 27960	6	12
8000 28810	19	15
8000 29116	15	2
8000 29861	10	27
8000 30728	5	3
8000 31128	15	10
8000 31695	7	18
8000 31717	5	12
8000 31748	3	22
8000 31748	6	6
8000 31772	9	23
8000 31773	7	15
8000 32064	16	23
8000 32065	16	24
8000 32203	7	26
8000 32215	11	3
8000 32389	5	16
8000 33535	20	11
8000 34083	4	25
8000 34292	3	2
8000 34451	6	8
8000 35353	12	21
8000 35620	3	3
8000 35778	8	3
8000 35780	8	23
8000 35781	8	24
8000 35900	16	22
8000 36125	18	29
8000 36334	3	20
8000 36380	3	26
8000 36440	5	5
8000 36786	6	11
8000 36856	8	9
8000 36856	8	13
8000 36857	8	10
8000 36888	9	12
8000 36889	9	11
8000 37622	13	2
8000 37632	13	4
8000 37656	4	2
8000 37745	16	46
8000 37745	20	9
8000 37746	13	9
8000 37862	13	6
8000 37906	13	7
8000 37906	13	13
8000 37947	13	11
8000 37961	15	9
8000 38115	16	40
8000 38215	6	5
8000 38350	8	8
8000 38518	5	19
8000 38519	3	23
8000 38519	6	7
8000 38520	2	13
8000 38622	7	27
8000 38623	7	30
8000 38624	2	18

DISEGNO DRAWING DESSIN ZEICHNUNG	TAVOLA DRAWING TABLE BILD	INDEX NO. POS. N.
8000 38624	7	12
8000 38706	10	3
8000 38707	10	4
8000 38708	10	6
8000 38711	10	13
8000 38712	10	14
8000 38721	10	21
8000 38728	10	12
8000 38748	20	13
8000 38797	17	12
8000 38798	17	13
8000 38799	17	15
8000 38802	17	14
8000 38956	16	7
8000 39248	8	2
8000 39260	16	42
8000 39524	1	7
8000 39900	11	1
8000 40719	14	14
8000 40719	16	13
8000 40719	19	25
8000 40719	22	11
8000 40720	14	22
8000 40720	14	37
8000 40720	21	7
8000 40796	23	17
8000 40813	20	16
8000 40907	1	1
8000 41714	16	31
8000 42022	16	30
8000 42022	16	32
8000 42023	16	54
8000 42024	16	6
8000 42027	16	18
8000 42028	16	9
8000 42029	16	21
8000 42030	16	11
8000 42100	5	9
8000 42155	5	2
8000 42158	21	19
8000 42185	5	13
8000 42186	5	14
8000 42202	3	25
8000 42244	5	29
8000 42487	10	24
8000 42547*	11	8
8000 42643	5	20
8000 42700	9	5
8000 43123	4	11
8000 43283	23	18
8000 43426	22	34
8000 43496	14	13
8000 43534	16	4
8000 43537	16	55
8000 43591	21	9
8000 43592	20	5
8000 43714	4	17
8000 43720	1	4
8000 43789	5	30
8000 43824	1	5
8000 43946	14	8
8000 43947	14	6
8000 44091	13	3
8000 44117	2	17
8000 44978	6	4
8000 45490	19	27
8000 45491	19	19
8000 45492	19	20
8000 45495	18	16
8000 45497	16	51
8000 45498	14	29
8000 46171	16	27
8000 46172	16	52
8000 46225	10	18
8000 46383	11	12
8000 46412	1	6
8000 46644	22	22
8000 46645	22	36
8000 46664	22	23
8000 46665	22	6
8000 46666	22	7
8000 46667	22	19
8000 46860	5	7
8000 47160	10	7
8000 47496	10	5
8000 48106	2	12
8000 48110	7	1
8000 48111	7	2
8000 48112	7	3
8000 48113	7	4
8000 48114	7	5
8000 48115	7	7
8000 48116	7	9
8000 48117	7	10
8000 48122	7	24
8000 48124	10	1
8000 48125	10	9
8000 48126	10	10
8000 48127	10	11
8000 48128	10	15
8000 48137	8	7
8000 48138	8	4
8000 48171	3	19
8000 48188	8	22
8000 48208	5	17
8000 48209	5	21
8000 48210	5	11
8000 48211	5	18
8000 48212	5	6
8000 48214	6	1
8000 48216	6	9
8000 48224	6	16
8000 48225	2	16
8000 48238	8	14
8000 48239	8	17
8000 48240	9	4
8000 48435	16	8
8000 48436	16	10
8000 48533	14	11
8000 48534	14	12
8000 48535	14	15
8000 48856	5	27
8000 48915	17	11
8000 48916	17	16
8000 48917	17	5
8000 48918	17	10
8000 48962	11	2
8000 48971	13	5
8000 49016	5	28
8000 49036	22	24
8000 49620	3	29
8000 49792	2	5
8000 49917	3	28
8000 50466	12	20
8000 50467	12	22
8000 50468	12	23
8000 50469	12	24
8000 50471	12	26
8000 50472	12	27
8000 50473	12	28
8000 50475	12	30
8000 50476	12	31
8000 50478	12	44
8000 50482	12	34
8000 50483	12	35
8000 50490	12	8
8000 50491	12	9
8000 50557	3	15
8000 50559	3	18
8000 50619	9	1
8000 50620	9	1
8000 50629	2	3
8000 51148	8	6
8000 51461	7	22
8000 51964	22	12
8000 51986	12	14
8000 51987	12	15
8000 52545	3	9
8000 52704	2	30
8000 53153	15	8
8000 53155	15	14
8000 53157	15	15
8000 53251	22	14
8000 53256	22	17
8000 53258	22	35
8000 53259	18	30
8000 53340	6	23
8000 53401	22	16
8000 53405	22	18
8000 53406	22	20
8000 53408	22	4
8000 53504	22	28
8000 53795	22	37
8000 53796	22	27
8000 53863	21	4
8000 53872	22	15
8000 53874	22	26
8000 54055	16	5
8000 54067	10	26
8000 54069	4	31
8000 54073	23	4
8000 54231	17	7
8000 54236	13	1
8000 54274	17	1
8000 54319/12	9	22

DISEGNO DRAWING DESSIN ZEICHNUNG	TAVOLA DRAWING TABLE BILD	INDEX NO. POS. N.
8000 54360*	14	25
8000 54397	15	27
8000 54477	8	11
8000 54692	8	25
8000 55251	21	16
8000 55252	21	11
8000 55253	21	13
8000 55254	21	12
8000 55259	22	39
8000 55532	8	21
8000 55536	7	19
8000 55698	19	30
8000 55757	18	6
8000 55858	23	14
8000 55876	23	10
8000 55878	23	15
8000 55902	18	4
8000 55903	18	13
8000 55917	2	8
8000 56185	14	31
8000 56214	16	15
8000 56216	16	25
8000 56326	16	2
8000 56329	16	3
8000 56361	16	43
8000 56361 -	16	49
8000 56363	16	56
8000 56364	16	48
8000 56366	16	44
8000 56367	16	47
8000 56380	20	3
8000 56381	20	4
8000 56458	18	22
8000 56462	4	36
8000 56609	22	21
8000 56610	22	9
8000 56612	22	41
8000 56706	2	7
8000 56767	23	24
8000 57002	6	13
8000 57018	3	21
8000 57019	3	5
8000 57022	3	7
8000 57024	3	8
8000 57027	3	6
8000 57029	3	24
8000 57030	3	13
8000 57031	3	16
8000 57038	21	3
8000 57040	21	5
8000 57123	21	10
8000 57124	21	20
8000 57219	17	9
8000 57252	2	6
8000 57342	22	38
8000 57343	22	42
8000 57344	22	43
8000 57370	12	46
8000 57401	12	16
8000 57446*	11	8
8000 57542	7	14
8000 57757	18	10
8000 57758	18	11
8000 57789	10	22
8000 57958	18	28
8000 58013	17	8
8000 58014	17	4
8000 58033	16	47
8000 58050	19	34
8000 58069	2	8
8000 58070	2	12
8000 58256	1	2
8000 58258	1	3
8000 58660	12	13
8000 58671	12	43
8000 58738	12	36
8000 58829	4	15
8000 58929	23	5
8000 58930	4	16
8000 58933	23	6
8000 58981	23	23
8000 59084	16	45
8000 59085	16	33
8000 59087	2	18
8000 59088	16	57
8000 59211	8	12
8000 59289	16	53
8000 59295	18	5
8000 59299	16	50
8000 59303	18	34
8000 59305	16	12
8000 59307	16	16
8000 59309	18	9
8000 59326	17	2
8000 59327	17	3
8000 59430	14	2
8000 59433	14	33
8000 59434	14	35
8000 59486	14	34
8000 59487	14	36
8000 59603	6	26
8000 59667	2	23
8000 59668	2	24
8000 59760	12	40
8000 59775	9	19
8000 59776	9	20
8000 59777	9	21
8000 59778	9	25
8000 59779	9	26
8000 59780	9	24
8000 59781	9	7
8000 59782	9	8
8000 59783	9	9
8000 59784	9	13
8000 59785	9	14
8000 59786	9	15
8000 59787	9	17
8000 59801	4	35
8000 59802	4	28
8000 59803	4	7
8000 59808	18	8
8000 59835	16	1
8000 59839	16	19
8000 59840	16	28
8000 59843	4	27
8000 59844	4	26
8000 59845	4	24
8000 59848	16	41
8000 59850	23	9
8000 59856	4	22
8000 59912	23	8
8000 59913	8	19
8000 60016	18	1
8000 60026	14	7
8000 60027	14	1
8000 60060	23	16
8000 60061	23	16
8000 60062	23	16
8000 60063	23	16
8000 60119	15	5
8000 60120	15	6
8000 60121	4	8
8000 60125	4	10
8000 60148	18	20
8000 60149	18	23
8000 60154	15	29
8000 60155	15	31
8000 60156	16	34
8000 60161	4	30
8000 60163	4	33
8000 60164	4	19
8000 60165	4	5
8000 60166	19	12
8000 60171	22	1
8000 60182	2	1
8000 60195	18	31
8000 60196	23	2
8000 60212	23	22
8000 60219	19	23
8000 60233	15	12
8000 60234	15	13
8000 60242	15	3
8000 60278	2	19
8000 60285	5	1
8000 60288	6	24
8000 60289	5	23
8000 60290	6	25
8000 60312	23	1
8000 60322	19	1
8000 60324	19	17
8000 60341	16	59
8000 60577	16	17
8000 60619	19	11
8000 60749	14	40
8000 60873	4	32
8000 60886	14	24
8000 60887	14	4
8000 60888	16	37
8000 60898	18	12
8000 60898	18	18
8000 60898	19	13
8000 60898	4	21
8000 60899	14	27
8000 60900	14	28
8000 60903	14	23
8000 60912	22	25
8000 60913	22	13
8000 60925	4	6

DISEGNO DRAWING DESSIN ZEICHNUNG	TAVOLA DRAWING TABLE BILD	INDEX NO. POS. N.
8000 60926	4	34
8000 60942	9	19
8000 60943	9	20
8000 60944	9	21
8000 60945	9	25
8000 60946	9	26
8000 60947	9	24
8000 60948	9	7
8000 60949	9	9
8000 60950	9	13
8000 60951	9	14
8000 60952	9	15
8000 60953	9	17
8000 61013	23	19
8000 61014	22	29
8000 61015	22	30
8000 61016	3	1
8000 61024	23	21
8000 61025	16	35
8000 61026	23	20
8000 61028	23	13
8000 61029	23	12
8000 61038	4	29
8000 61048	17	6
8000 61064	23	11
8000 61078	18	14
8000 61095	8	5
8000 61099	12	45
8000 61100	2	21
8000 61101	2	20
8000 61102	2	22
8000 61115	8	20
8000 61362	20	2
8000 61372	19	7
8000 61373	20	18
8000 61374	20	19
8000 61376	10	19
8000 61379	20	10
8000 61381	23	14
8000 61384	22	32
8000 61429	15	17
8000 61430	15	11
8000 61751	23	1
8000 61752	23	1
8000 61754	22	10
8000 61799	20	14
8000 62122	22	10
8000 62341	21	1
8000 62365	4	30
8000 62366	4	33
8000 62430	19	35
8000 62436	19	29
8000 62437	19	9
8000 62499/1	2	9
8000 62499/2	2	9
8000 62499/3	2	9
8000 62499/4	2	9
8000 62500/1	2	9
8000 62500/2	2	9
8000 62500/3	2	9
8000 62500/4	2	9
8000 62503	2	10
8000 62504	2	10
8000 62505	2	28
8000 62788	19	31
8000 62791	19	32
8000 62927	19	22
8000 63049	16	47
8000 63121	19	1
8000 63196	9	1
8000 63205	18	33
8000 63235	2	12
8000 63242	21	24
8000 63297	21	25
8000 63299	21	26
8000 63300	21	27
8000 63303	12	2
8000 63304	12	7
8000 63356	12	1
8000 63357	12	11
8000 63358	12	12
8000 63359	12	19
8000 63360	12	33
8000 63361	12	38
8000 63362	12	17
8000 63363	12	5
8000 63365	12	42
8000 63395	22 ~~18~~	20 ~~21~~
8000 63399	19	17
8000 63403	2	10
8000 63404	11	1
8000 63405	11	2
8000 63406	11	17
8000 63407	11	18
8000 63408	11	19
8000 63416	2	21
8000 63419	22	29
8000 63420	22	30
8000 63421	23	6
8000 63422	23	6
8000 63423	22	31
8000 63428	23	7
8000 63686	15	30
800L 38752	20	12
800L 43715	4	12
800L 43716	4	9
800L 45022	6	22
800L 48105	6	17
800L 50632	2	2
800L 59403	14	10
800L 59406	14	9
800L 60192	2	29
800L 60213	21	2
800L 60874	14	2
800L 62113	2	29
800L 63401	21	2
80A0 10350	2	15
80A0 10904	9	18
80A0 29665	12	10
80A0 32069	7	8
80A0 34292	3	2
80A0 38110	7	16
80A0 48239	8	17
80A0 58144	12	4
80A0 63304	12	7
80B0 10350	2	15
80B0 34292	3	2
80B0 36022/2	9	3
80B0 38110	7	16
80B0 48239	8	17
80B0 56003	15	19
80B0 56004	15	20
80B0 56005	15	24
80B0 57323	19	14
80B0 57326	19	10
80B0 57327	19	2
80B0 57335	19	8
80B0 58144	12	4
80B0 59300	18	15
80B0 60157	19	3
80B0 60158	19	18
80B0 60157	20	1
80B0 63303	12	2
80B0 63304	12	7
80C0 10904	9	18
80C0 34292	3	2
80C0 38110	7	23
80C0 60180	2	11
80D0 36022/4	9	3
80D0 60180	2	11
80E0 10904	9	18
80E0 32069	7	8
80E0 38110	7	23
80E0 60180	2	11
80F0 10904	9	18
80F0 32069	7	8
80F0 36022/6	9	3
80F0 60180	2	11
80G0 10904	9	18
80G0 60180	2	11
80H0 10904	9	18
80H0 36022/8	9	3
80H0 60180	2	11
80I0 10904	9	18
80I0 36022/10	9	3
80L0 10904	9	18
80N0 21508	8	18
80N0 29004	22	31
80N0 29005	23	7
80N0 60160	4	3
80N0 60162	4	4
80V0 12041	12	6
8DA0 12041	12	6
8EB0 12041	12	6
80000 1199	20	6
80000 1412	16	58
80000 1676	14	20
80000 1911	14	3
80000 1911	20	7
80000 2124	5	22
80000 2709	10	25
80000 2709	11	11
80000 4167	16	38
80000 4646	15	4
80000 5934	16	29

DISEGNO DRAWING DESSIN ZEICHNUNG	TAVOLA DRAWING TABLE BILD	INDEX NO. POS. N.	DISEGNO DRAWING DESSIN ZEICHNUNG	TAVOLA DRAWING TABLE BILD	INDEX NO. POS. N.	DISEGNO DRAWING DESSIN ZEICHNUG	TAVOLA DRAWING TABLE BILD	INDEX NO. POS. N.	DISEGNO DRAWING DESSIN ZEICHNUNG	TAVOLA DRAWING TABLE BILD	INDEX NO. POS. N.
80000 6597	5	8									
80000 6597	6	2									
80000 6725/3	6	20									
80000 7719	5	15									
80000 9128	21	15									
80000 9329	16	26									
80000 9671	7	29									
80A00 1048	9	6									
80A00 1261	10	8									
80A00 7989	9	27									
80B00 1261	10	8									
80C00 1048	9	6									
80C00 1261	10	8									
80C00 7989	9	27									
80D00 1048	9	6									
80D00 1261	10	8									
80E00 1048	9	6									
80E00 1261	10	8									
80E00 1261	10	20									
80E00 7989	9	27									
80F00 1048	9	6									
80F00 7989	9	27									
80G00 1048	9	6									
80G00 7989	8	27									
80G00 7989	9	27									
80H00 1048	9	6									
80H00 7989	9	27									
80I00 7989	9	27									
80L00 1048	9	6									

MOTORE
Tipo ..... monocilindrico 2 tempi con valvola C.T.S. sullo scarico
Raffreddamento ..... a liquido
Alesaggio (mod. 240) ..... mm 68,5
Alesaggio (mod. 250) ..... mm 70
Corsa ..... mm 64,8
Cilindrata (mod. 240) ..... cm³ 238,80
Cilindrata (mod. 250) ..... cm³ 249,38
Rapporto di compressione 14:1
Avviamento ..... a pedale

LUBRIFICAZIONE
Motore ..... miscela benzina-olio 2% (rodaggio 3%)
Trasmissione primaria/
Cambio velocità ..... mediante l'olio contenuto nel basamento

ACCENSIONE
Tipo ..... Elettronica
Anticipo all'accensione ..... 12° 45' P.P.M.S. (corsa pistone = 1,0 mm)
Distanza elettrodi candela ..... mm 0,5

ALIMENTAZIONE
Diametro diffusore carburatore ..... mm 37
Getto massimo ..... 190 (in dotazione 185, 188, 192, 195)
Getto starter 60
Getto minimo ..... 45 (in dotazione 48, 50)
Valvola gas ..... 35 (in dotazione 40)
Spillo conico ..... K 50
Tacca fiss. spillo conico 3ª
Polverizzatore ..... DQ 266 (in dotazione DQ 268)
Galleggiante ..... 4,5 g
Vite aria aperta di giri ..... 1 e 1/2

TRASMISSIONE PRIMARIA
Pignone motore Z27
Corona frizione Z69
Rapporto di trasmissione 2,555

ENGINE
Type ..... two-strokes single cylinder by CTS valve on the exhaust
Cooling ..... by liquid
Bore (mod. 240) ..... mm 68,5
Bore (mod. 250) ..... mm 70
Stroke ..... mm 64,8
Piston Displacement (mod. 240) ..... cm³ 238,80
Piston Displacement (mod. 250) ..... cm³ 249,38
Compression ratio 14:1
Starting ..... kick start

LUBRIFICATION
Engine ..... by a variable capacity oil pump 2% (running-in 3%)
Primary drive trasmission/
Gearbox ..... by the oil contained in the crankcase

IGNITION
Type ..... Electronic
Ignition Timing ..... 12° 45' B.T.D.C. (piston stroke = 1,0 mm)
Spark plug gap ..... mm 0,5

CARBURETOR
Carburetor Venturi Diameter ..... mm 37
High Speed Jet ..... 190 (series kit 185, 188, 192, 195)
Starter jet 60
Low Speed Jet ..... 45 (series kit 48, 50)
Throttle Piston ..... 35 (series kit 40)
Metering Pin ..... K 50
Metering Pin position 3rd
Main Nozzle ..... DQ 266 (series kit DQ 268)
Float ..... 4,5 g
Idle Mixture Adjusting Screw ..... 1 and 1/2

PRIMARY DRIVE
Drive pinion Gear Z27
Clutch ring Gear Z69
Ratio 2,555

MOTEUR
Type ..... Monocylindrique à deux temps avec soupape CTS sur l'échappement
Refroidissement ..... à liquide
Alésage (mod. 240) ..... mm 68,5
Alésage (mod. 250) ..... mm 70
Levée ..... mm 64,8
Cilindrée (mod. 240) ..... cm³ 238,80
Cilindrée (mod. 250) ..... cm³ 249,38
Rapport de compression 14:1
Démarrage ..... à pedale

GRAISSAGE
Type ..... petroil mélange essence-huile 2% (rodage 3%)
Transmissmion principale/
Change vitesse ..... avec la huile contenue dans l'affût

ALLUMAGE
Type ..... électronique
Avance à l'allumage ..... 12° 45' P.M.H. (levée piston = 1,0 mm)
Distance électrodes bougie mm ..... mm 0,5

ALIMENTATION
Carburateur Diamètre diffuseur ..... mm 37
Jet max. ..... 190 (en dotation 185, 188, 192, 195)
Jet starter 60
Jet min. ..... 45 (en dotation 48, 50)
Soupape gaz ..... 35 (en dotation 40)
Epingle conique ..... K 50
Encoche de fixage épingle conique 3éme
Pulvérisation ..... DQ 266 (en dotation DQ 268)
Flotteur ..... 4,5 g
Vis air, ouverte de ..... 1 et 1/2 rotations

TRANSMISSION PRINCIPALE
Pignon moteur Z27
Couronne friction Z69
Rapport de transmission 2,555

MOTOR
Typ ..... Zweitakter Einzylindermotor mit C.T.S. - Ventil auf dem Auslass
Kühlung ..... Durch Flüssigkeit
Bohrung (mod. 240) ..... mm 68,5
Bohrung (mod. 250) ..... mm 70
Hub ..... mm 64,8
Hubraum (mod. 240) ..... cm³ 238,80
Hubraum (mod. 250) ..... cm³ 249,38
Verdichtungsverhältnis 14:1
Anlass ..... Pedalanlauf

SCHMIERUNG
Motor ..... Kraftstoffgemish 2% (Einfahren 3%)
Hauptantrieb/
Getriebe ..... durch das im Kürbelgehäuse enthaltene öl

ZÜNDUNG
Typ ..... Elektronisch
Zündvorverstellung ..... 12° 45' P.P.M.S. (Kolbenhub = 1,0 mm)
Zündkerze Elektrodenabstand ..... mm 0,5

VERGASER
Vergaser Luftdüsendurchmesser ..... mm 37
Max. Düse ..... 190 (Ausruestung 185, 188, 192, 195)
Starterdüse 60
Min. Düse ..... 45 (Ausruestung 48, 50)
Gasventil ..... 35 (Ausruestung 40)
Konische Nadel ..... K 50
Einschnitt für Befestigung der konischen Nadel 3
Düse ..... DQ 266 (Ausruestung DQ 268)
Schwimmer ..... 4,5 g
Luftschraube, geöffnet um 1 und 1/2 Umdrehungen

HAUPTANTRIEB
Antriebsritzel Z27
Kupplungskranz Z69
Übersetzungsverhältnis 2,555

CAMBIO
Tipo ..... con ingranaggi sempre in presa
Rapporti di trasmissione:
in 1ª velocità 2,545
in 2ª velocità 2,071
in 3ª velocità 1,687
in 4ª velocità 1,388
in 5ª velocità 1,166

TRASMISSIONE SECONDARIA
Pignone uscita cambio Z14
Corona sulla ruota Z46
Rapporto di trasmissione 3,285
Catena di trasmissione ..... 5/8" x 6,5

RAPPORTI TOTALI DI TRASMISSIONE
in 1ª velocità 21,374
in 2ª velocità 17,393
in 3ª velocità 14,170
in 4ª velocità 11,662
in 5ª velocità 9,796

TELAIO
Tipo ... a doppia culla chiusa con trave superiore

SOSPENSIONE ANTERIORE
Tipo ... Forcella telescopica a steli rovesciati con ammortizzatori idraulici e scorrevoli in lega leggera
Steli ∅ 40 mm; Corsa sull'asse gambe 285 mm

SOSPENSIONE POSTERIORE
Tipo ..... SOFT DAMP a flessibilità variabile con monoammorizzatore idraulico
Corsa ruota ..... 320 mm

FRENO ANTERIORE
Tipo ..... a disco fisso ∅ 240 mm con comando idraulico.

TRANSMISSION
Constant mesh gear type
Internal ratios:
1st 2,545
2nd 2,071
3rd 1,687
4th 1,388
5th 1,166

SECONDARY DRIVE
Transmission sprocket Z14
Rear wheel sprocket Z46
Ratio 3,285
Chain ..... 5/8" x 6/5

FINAL RATIO
1st 21,374
2nd 17,393
3rd 14,170
4th 11,662
5th 9,796

FRAME
Type closed double cradle type with upper transm.

FRONT SUSPENSION
Type ..... hydraulic telescopic forks with sliding, light alloy legs.
Stanchion diameter 40 mm.
Front wheel travel 285 mm

REAR SUSPENSION
Type variable flexibility SOFT DAMP with hydraulic single damper
Wheel stroke ..... 320 mm

FRONT BRAKE
Type ... fixed disc diam. 240 mm. with hydraulic control.

CHANGEMENT DE VITESSE
Type ..... à engrenages toujours en prise
Rapports de transmission:
en 1ère 2,545
en 2ème 2,071
en 3ème 1,687
en 4ème 1,388
en 5ème 1,166

TRANSMISSION SECONDAIRE
Pignon sortie change Z14
Couronne sur la roue Z46
Rapport de transmission 3,285
Chaîne de transmission ..... 5/8" x 6,5

RAPPORTS TOTALS DE TRANSMISSION
en 1ère 21,374
en 2ème 17,393
en 3ème 14,170
en 4ème 11,662
en 5ème 9,796

CARCASSE
Type à double berceau fermé avec poutre supérieure

SUSPENSION AVANT
Type fourche télescopique à montants renversés avec ammortisseurs hydrauliques et coulissants en alliage léger
Diamétre montants 40 mm
Excursion roue avant 285 mm

SUSPENSION ARRIERE
Type ..... SOFT DAMP à flexibilité variable avec monoamortisseur hydraulique.
Levée roue ..... 320 mm

FREIN AVANT
Type à disque fixe ∅ 240 mm avec commande hydraulique.

GETRIEBE
Typ ..... mit Zahnrädern immer im Eingriff
Übersetzungsverhältnisse:
mit erstem Gang eingeschaltet 2,545
mit zweitem Gang eingeschaltet 2,071
mit drittem Gang eingeschaltet 1,687
mit viertem Gang eingeschaltet 1,388
mit fünftem Gang eingeschaltet 1,166

SEKUNDÄRER ANTRIEB
Getrieberitzel Z14
Radkranz Z46
Übersetzungsverhältnis 3,285
Antriebskette ..... 5/8" x 6,5

TOTALES ÜBERSETZUNGSVERHÄLTNIS
mit erstem Gang eingeschaltet 21,374
mit zweitem Gang eingeschaltet 17,393
mit drittem Gang eingeschaltet 14,170
mit viertem Gang eingeschaltet 11,662
mit fünftem Gang eingeschaltet 9,796

CHASSIS
Typ ..... in doppelwiegeform mit oberer Stange

VORDERFEDERUNG
Typ ... Teleskopgabel mit umgekehrten Holmen, Hydraulic Stossdämpfern und Leichmetall - Schiebern - Holmdurchmesser 40 mm
Vorderrad - Feder weg 285 mm

HINTERFEDERUNG
Typ SOFT DAMP mit variabler Biegsamkeit, mit hydraulischem Einzeldämpfer mit Feder mit voreinstellbarer Spannung. Radhub 320 mm.

VORDERBREMSE
Typ ..... mit fester Scheibe ∅ 240 mm mit hydraulischer Steuerung.

FRENO POSTERIORE
Tipo ..... a disco fisso Ø 220 con comando idraulico

PNEUMATICO ANTERIORE
Dimensioni ..... 90/90 x 21"
Pressione di gonfiaggio a freddo Kg/cm² 0,9 ÷ 1,0
psi 12,8 ÷ 14,2

PNEUMATICO POSTERIORE
Dimensioni ..... 120/80 x 19"
Pressione di gonfiaggio a freddo Kg/cm² 0,8 ÷ 0,9
psi 11,4 ÷ 12,8

DIMENSIONI, PESO, CAPACITÀ
Interasse ..... mm 1460
Lunghezza totale ..... mm 2165
Larghezza massima ..... mm 830
Altezza massima ..... mm 1215
Altezza sella ..... mm 925
Altezza minima da terra ..... mm 355
Peso a secco ..... Kg 98
Capacità serbatoio carburante ..... l 8,2
Olio nel basamento ..... l 0,75
Liquido circuito di raffreddamento ..... l 1,1

REAR BRAKE
Type ..... fixed disc diam. 220 mm with hydraulic control

FRONT TIRE
Tire Size ..... 90/90 x 21"
Cold tire pressure ..... Kg/cm² 0,9 ÷ 1,0
psi 12,8 ÷ 14,2

REAR TIRE
Tire Size ..... 120/80 x 19"
Cold tire pressure ..... Kg/cm² 0,8 ÷ 0,9
psi 11,4 ÷ 12,8

DIMENSIONS, WEIGHT, CAPACITIES
Wheelbase ..... mm 1460
Overall length ..... mm 2165
Handlebars width ..... mm 830
Overall height ..... mm 1215
Saddle height ..... mm 925
Minimum ground clearance ..... mm 355
Dry wheight ..... Kg 98
Fuel tank capacity ..... l 8,2
Transmission oil ..... l 0,75
Coolant ..... l 1,1

FREIN ARRIERE
Type ..... à disque fixe Ø 220 mm avec commande hydraulique

PNEU AVANT
Dimensions ..... 90/90 x 21"
Pression de gonflement à froid Kg/cm² 0,9 ÷ 1,0
psi 12,8 ÷ 14,2

PNEU ARRIERE
Dimensions ..... 120/80 x 19"
Pression de gonflement à froid Kg/cm² 0,8 ÷ 0,9
psi 11,4 ÷ 12,8

DIMENSIONS, POIDS, CAPACITIES
Empattement ..... mm 1460
Longueur totale ..... mm 2165
Largeur guidon ..... mm 830
Hauteur max. ..... mm 1215
Hauteur selle ..... mm 925
Hauteur min. du sol ..... mm 355
Poids à sec ..... Kg 98
Contenance réservoir à carburant ..... l 8,2
Huile dans l'affût ..... l 0,75
Liquide circuit de refroidissement ..... l 1,1

HINTERBREMSE
Typ ..... mit fester Scheibe Ø 220 mm mit hudraulzischeder Steyerybg

VORDERREIFEN
Masse ..... 90/90 x 21
Reifenluftdruck, kalt ..... Kg/cm² 0,9 ÷ 1,0
psi 12,8 ÷ 14,2

HINTERREIFEN
Masse ..... 120/80 x 19"
Reifenluftdruck, kalt ..... Kg/cm² 0,8 ÷ 0,9
psi 11,4 ÷ 12,8

MASSE, GEWICHT, FASSUNGSVERMÖGEN
Achsenabstand ..... mm 1460
Gesamtlänge ..... mm 2165
Lenkerbreite ..... mm 830
Max. Höhe ..... mm 1215
Sattelhöhe ..... mm 925
Min. Höhe vom Boden ..... mm 355
Gewicht ohne Kraftstoff ..... Kg 98
Kraftstoffbehälter-Fassungsvermögen ..... l 8,2
Öl im Kürbelgehause ..... l 0,75
Kühlungsflüssigkeit ..... l 1,1

TABELLA DI LUBRIFICAZIONE - TABLE FOR LUBRICATION

Olio lubrificazione motore / Engine oil	AGIP RACE 2T
Olio lubrificazione cambio / Trasmissione primaria / Transmission oil / Primary drive	AGIP ROTRA SX (SAE 75W90)
Liquido refrigerante motore / Coolant	AGIP PERMANENT FLUID
Liquido impianti frenanti / Brakes fluid	DOT 4
Olio forcella anteriore / Front fork oil	SAE 10

TABELLE DE GRAISSAGE - SCHMIERUNGSTABELLE

Huile graissage moteur / Motorschmierungsöl	AGIP RACE 2T
Huile graissage change / Transmission principale / Getriebeschmierungsöl	AGIP ROTRA SX (SAE 75W90)
Liquide de refroidissement moteur / Motorkühler	AGIP PERMANENT FLUID
Liquide freins / Bremsenflüssigket	DOT 4
Huile fourche avant / Öl für die Vordergabel	SAE 10

ACCOPPIAMENTI / GIOCHI

- Accoppiamento cilindro-pistone:
  a) rilevare il ∅ di classificazione del cilindro a 10 mm dal piano superiore, parallelamente all'asse aspirazione e scarico;
  b) rilevare il ∅ di classificazione del pistone a 18 mm dalla base del mantello, perpendicolarmente all'asse spinotto.
  Gioco di accoppiamento: 0,045 mm
- Gioco radiale piede di biella: 0,002 ÷ 0,010 mm
- Gioco radiale testa di biella: 0,022 ÷ 0,030 mm
- Gioco assiale testa di biella: 0,50 ÷ 0,70 mm
- Quote controllo cambio in fase ricomposizione motore (mm):

COUPLINGS / CLEARANCES

- Cylinder-piston coupling:
  a) measure the cylinder classifying ∅ at a distance of 10 mm from the upper surface, parallel to the induction and exhaust axis;
  b) measure the piston classifying ∅ at a distance of 18 mm from the skirt base, perpendicularly to the pin axis.
  Coupling clearance: 0,045 mm
- Radial clearance pin-piston-small: 0,002 ÷ 0,010 mm
- Small end radial clearance: 0,022 ÷ 0,030 mm
- Small end axial clearance: 0,50 ÷ 0,70 mm
- Change control dimensions during motor recomposition (mm):

ACCOUPLEMENTS / JEUX

- Accouplement cylindre-piston:
  a) Rélever le ∅ de classification du cylindre à 10 mm du plan supérieur, parallelement à l'axe d'aspiration et d'échappement.
  b) Rélever le ∅ de classification du piston à 18 mm de la base du manteau, perpendiculièrement a l'axe du piston.
  Jeu d'accouplement: 0,045 mm
- Jeu radial pied de bielle: 0,002 ÷ 0,010 mm
- Jeu radial tête de bielle: 0,022 ÷ 0,030 mm
- Jeu axial tête de bielle: 0,50 ÷ 0,70 mm
- Ce contrôle change en phase de recomposition moteur (mm):

KUPPLUNGEN / SPIELE

- Kupplung Zylinder/Kolben:
  a) den Zylinder-Klassierungsdurchmesser des Zylinders 10 mm entfernt von der oberen Ebene aufnehmen, der Saug- und Auslassachse parallel;
  b) den Klassierungsdurchmesser des Kolbens 18 mm entfernt von der Basis des Schaltes, der Bolzenachse senkrecht.
  Kupplungsspiel: 0,045 mm
- Lagerspiel Kolbenbolzenende: 0,002 ÷ 0,010 mm
- Lagerspiel Pleuelkopf: 0,022 ÷ 0,030 mm
- Axialspiel Pleuelkopf: 0,50 ÷ 0,70 mm
- Mass für Kontrolle des Getriebes bei der Umarbeitung des Motors (mm):

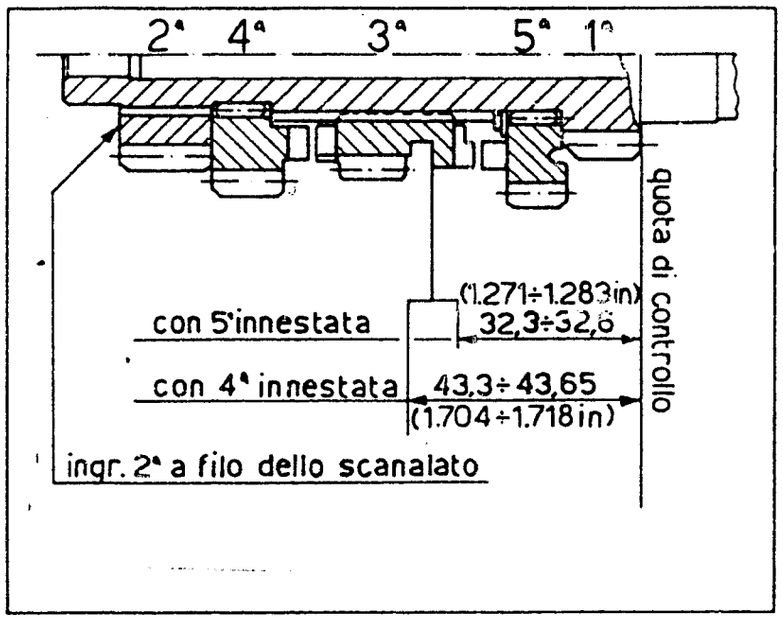

ALBERO PRIMARIO
MAIN SHAFT
ARBRE PRIMAIRE
ABTRIEBSWELLE

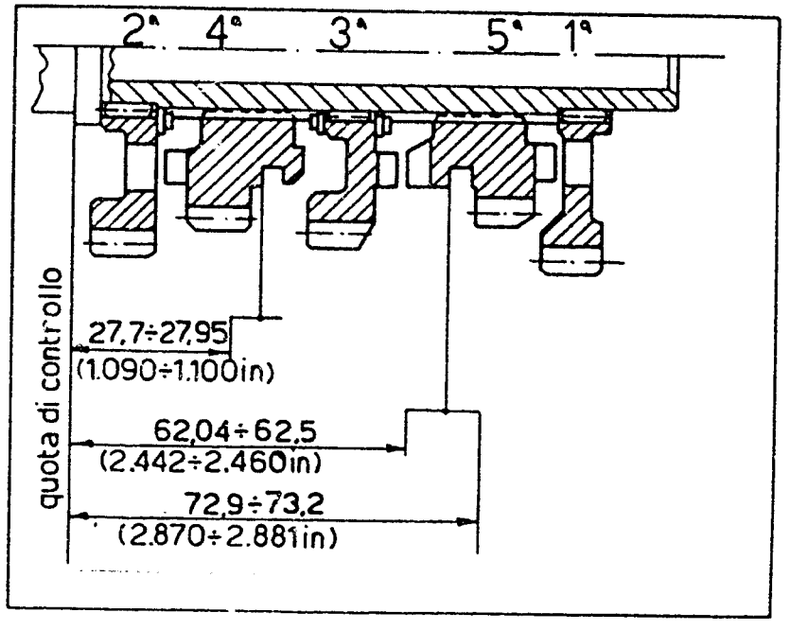

ALBERO SECONDARIO
COUTER SHAFT
ARBRE SECONDAIRE
NEBENWELLE

COPIE DI SERRAGGIO / TIGHTENING TORQUES / COUPLES DE SERRAGE / ANZIEHDREHMOMENTE

APPLICAZIONE / APPLICATION APPLICATION / ANBRINGUNG	FILETTATURA / THREADING FILETAGE / VERZIERUNG	NM	KGM	LB/FT (LIBBRA/PIEDE)
Dado fiss. cilindro / Cylinder nut Ecrou de fixage cylindre / Zylinderfestigungsmutter	M10x1,25	2,2÷2,5	21,5÷24,5	15,9÷18
Vite fiss. testa cilindro / Cylinder head screw Vis de fixage tête cylindre / Feststellschraube des Zylinderkopfes	M6x1	0,9÷1	8,8÷9,8	6,5÷7,2
Vite fiss. raccordo aspirazione / Intake manifold screw Vis de fixage raccord d'aspiration / Feststellschraube der Einlassverbindung	M6x1	0,7÷0,8	6,8÷7,8	5÷5,7
Dado fiss. pignone trasm. primaria / Primary drive pinion nut Ecrou de fixage pignon transmission primaire / Ritzelfestigungsmutter des Primärantriebes	M18x1	6÷6,2	58,8÷60,7	43,3÷44,8
Dado fiss. leve distribuzione / C.T.S. valve levers nut Ecrou de fixage leviers distribution / Festigungsmutter der Steuerungshebel	M5x0,8	0,5÷0,6	4,9÷5,8	3,6÷4,33
Vite unione semicarters / Crankcase screw Vis de jonction demi-carters / Verbindungsschraube der Gehäusehälfte	M6x1	0,8÷0,9	7,8÷8,8	5,7÷6,5
Vite fiss. piastrina cuscinetto alb. primario / Mainshaft bearing plate screw Vis de fixage plaque palier arbre primaire / Feststellschraube für Lagerplättchen der Primärwelle	M6x1	0,8÷0,9	7,8÷8,8	5,7÷6,5
Vite fiss. perno ingr. rinvio avviamento / Starter idle gear pin screw Vis de fixage goujon d'engrenage renvoi démarrage / Feststellschraube für Zapfen der Zahnradvorverlege	M6 x 1	0,8 ÷ 0,9	7,8 ÷ 8,8	5,7 ÷ 6,5
Vite fiss. piastrina cuscinetto alb. secondario / Countershaft bearing plate screw Vis de fixage plaque palier arbre secondaire / Feststellschraube für Lagerplättchen der Vorgelegewelle	M6 x 1	0,8 ÷ 0,9	7,8 ÷ 8,8	5,7 ÷ 6,5
Vite fiss. coperchi basamento / Crankcase covers screw Vis de fixage couvercles soubassement / Feststellschraube der Kurbelgehäusedeckel	M6 x 1	0,7 ÷ 0,8	6,8 ÷ 7,8	5 ÷ 5,7
Dado fiss. rotore volano / Rotor nut Ecrou de fixage roteur volant / Festigungsmutter Schwungradläufer	M12 x 1,25	5 ÷ 5,2	49 ÷ 50,9	36,1 ÷ 37,6
Vite fiss. statore / Stator screw Vis de fixage stator / Feststellschraube Stator	M5 x 0,8	0,27 ÷ 0,32	2,6 ÷ 3,1	1,9 ÷ 2,3
Candela accensione / Spark plug Bougie d'allumage / Zündkerze	M14 x 1,25	2 ÷ 3	19,6 ÷ 29,4	14,4 ÷ 21,6
Vite fiss. bobina / H.T. coil screw Vis de fixage bobine / Feststellschraube Zündspule	M6 x 1	0,9 ÷ 1,1	8,8 ÷ 10,7	6,5 ÷ 8
Dado fiss. mozzo portadischi / Clutch hub nut Ecrou de fixage moyeu porte-disques / Festigungsmutter Scheibenträgernabe	M18 x 1	3 ÷ 3,2	29,4 ÷ 31,3	21,6 ÷ 23,1
Vite fiss. molla frizione / Clutch spring screw Vis de fixage ressort débrayage / Feststellschraube Kupplungsfeder	M6 x 1	0,7 ÷ 0,8	6,8 ÷ 7,8	5 ÷ 5,7
Vite fiss. anteriore motore / Engine front screw Vis de fixage antérieur moteur / Feststellschraube Vordermotor	M6 x 1	1,8 ÷ 2	17,6 ÷ 19,6	13 ÷ 14,4
Perno fiss. inferiore e anteriore motore / Engine lower and front pivot Goujon de fixage inférieur et antérieur du moteur / Festigungszapfen unterer und oberer Motor	M8 x 1,25	2,5 ÷ 2,8	24,5 ÷ 27,5	18 ÷ 20,2

COPPIE DI SERRAGGIO / TIGHTENING TORQUES / COUPLES DE SERRAGE / ANZIEHDREHMOMENTE

APPLICAZIONE / APPLICATION APPLICATION / ANBRINGUNG	FILETTATURA / THREADING FILETAGE / VERZIERUNG	NM	KGM	LB/FT (LIBBRA/PIEDE)
Vite fiss. telaio posteriore / Rear frame screw Vis de fixage chassis arrière / Feststellschraube Hinterrahnen	M6×1	2÷2,4	19,6÷23,5	14,4÷17,3
Bocchettone fiss. tubazioni freno / Brake hoses screw Goulotte de fixage tuyautéries des freins / Anschlusstutzen Bremsleitungen	M10×1	1,8÷2	17,6÷19,6	13÷14,4
Vite fiss. serbatoio pompa freno post. / Rear brake pump tank screw Vis de fixage réservoir pompe freins / Feststellschraube Pumpspeicher der Vorderbrense	M6×1	0,6÷0,7	5,9÷6,9	4,3÷5
Vite fiss. gambe forcella / Front fork legs screw Vis de fixage pieds de fourche / Feststellschraube Gabelrohre	M8×1,25	1,8÷2	17,6÷19,6	13÷14,4
Ghiera registro cuscinetti (primo avvitamento) / Steering bearings adjusting ring nut (first screwing) / Collier de réglage paliers (premier serrage) / Nutmutternregler der Lager (erster Start)	M25 x 1	1 ÷ 1,2	9,8 ÷ 11,8	7,2 ÷ 8,6
Tappo perno di sterzo / Steering stem nut Bouchon goujon de direction / Stöpsel des Lenkgetriebezapfens	M20 x 1,5	6,5 ÷ 7	63,8 ÷ 68,7	46,9 ÷ 50,5
Dado fiss. base morsetto manubrio / Handlebar clamp holder nut Ecrou de fixage base étau guidon / Festigungsmutter Klemmenbasis des Lenkrades	M10 x 1,5	3,2 ÷ 3,5	31,4 ÷ 34,3	23,1 ÷ 25,2
Vite fiss. morsetto manubrio / Handlebar clamp screw Vis de fixage étau guidon / Feststellschraube Lenkradklemme	M8 x 1,25	2,5 ÷ 2,8	24,5 ÷ 27,5	18 ÷ 20,2
Vite fiss. piastrina tubazione freno ant. / Front brake hose clamp screw Vis de fixage plaque tuyautérie des freins / Feststellschraube der Leitungsplätchen der Vorderbremse	M6 x 1	0,6 ÷ 0,8	5,9 ÷ 7,8	4,3 ÷ 5,8
Vite fiss. pattino catena / Chain slider screw Vis de fixage patin chaîne / Feststellschraube Kettengleitblock	M5 x 0,8 M6 x 1	0,6 ÷ 0,8	5,9 ÷ 7,8	4,3 ÷ 5,8
Vite fiss. passatubo freno post. / Rear brake hose clamp screw Vis de fixage tuyau frein postérieur / Feststellschraube Rohrdurchlauf Vorderbremse	M5 x 0,8	0,3 ÷ 0,5	2,9 ÷ 4,9	2,2 ÷ 3,6
Vite fiss. guida catena / Chain guide screw Vis de fixage guide-chaîne / Feststellschraube Kettenführung	M6 x 1	0,6 ÷ 0,8	5,9 ÷ 7,8	4,3 ÷ 5,8
Perno forcellone / Swing arm pivot bolt Goujon de fourche / Gabelzapfen	M12 x 1,5	5,5 ÷	53,9 ÷ 58,9	39,6 ÷ 43,3
Ingrassatore / Greasing nipple Graisseur / Schmiernippel	M6 x 1	0,6	5,9 ÷ 7,8	4,3 ÷ 5,8
Perno telaio - tirante sosp. post. / Frame - horizontal link pivot Goujon chassis - tirant de suspension postérieure / Rahmenzapfen - Zugstange der Hinteraufhängung	M10 x 1,25	4 ÷ 4,2	39,2 ÷ 41,2	28,8 ÷ 30,3
Perno tirante - bilanciere sosp post. / Horizontal link - vertical link pivot Goujon tirant - balancier suspension postérieure / Zugstangenzapfen - Kipphebel der Hinteraufhängung	M10 x 1,25	4 ÷ 4,2	39,2 ÷ 41,2	28,8 ÷ 30,3
Perno bilanciere - forcellone / Vertical link - swing arm pivot Goujon balancier-fourche / Kipphebelzapfen - Gabelgelenk	M12 x 1,25	6 ÷ 6,5	58,9 ÷ 63,8	43,3 ÷ 46,9
Perno bilanciere - ammortizzatore / Vertical link - shock absorber pivot Goujon balancier-amortisseur / Kipphebelzapfen - Stossdämpfer	M10 x 1,25	4 ÷ 4,2	39,2 ÷ 41,2	28,9 ÷ 30,3

COPPIE DI SERRAGGIO / TIGHTENING TORQUES / COUPLES DE SERRAGE / ANZIEHDREHMOMENTE

APPLICAZIONE / APPLICATION APPLICATION / ANBRINGUNG	FILETTATURA / THREADING FILETAGE / VERZIERUNG	NM	KGM	LB/FT (LIBBRA/PIEDE)
Perno fiss. super. ammortizzatore / Shock absorber upper pivot Goujon de fixage supérieur amortisseur / Feststellschraube des oberen Stossdämpfers	M10×1,25	4÷4,2	39,2÷41,2	28,9÷30,3
Vite fiss. paraf. anteriore, paraf. posteriore, rinforzo paraf. anteriore, porta numero (inferiormente) / Front fender screw, rear fender screw, front fender bracket screw, front number holder screw (in the lower part) Vis de fixage garde-boue postérieur/antérieur renfort garde-boue postérieur/antérieur porte-numéro (inférieurement) Feststellschraube Vorder- u. Hinterkotflügel, Verstärkung d. Vorderkotflügel. Kennummer (an der unteren Seite)	M6 x 1	0,6 ÷ 0,8	5,9 ÷ 7,8	4,3 ÷ 5,8
Vite fiss. pannelli laterali, protezione radiatori, griglia radiatori / Side panels screw, radiator spoiler screw, radiator screen screw / Vis de fixage panneaux latéraux, protection radiateurs, grille de radiateurs / Feststellschraube Seitenschalttafeln, Radiatorschutz. Radiatorgatter	M6 x 1	0,3 ÷ 0,5	2,9 ÷ 4,9	2,2 ÷ 3,6
Vite fiss. protezione ammortizzatore / Shock absorber guard screw / Vis de fixage protection amortisseurs / Feststellschraube Stossdämpferschutz	Ø 5,5 autofilettante / self-tapping screw / auto-taraudeuse / selbstschneidend	0,6 ÷ 0,8	5,9 ÷ 7,8	4,3 ÷ 5,8
Vite fiss. dischi freno / Brake discs screw Vis de fixage disques du frein / Feststellschraube Bremsscheiben	M6 x 1	1,8 ÷ 2	17,6 ÷ 19,6	13 ÷ 14,4
Vite fiss. perno ruota ant. / Front wheel axle screw Vis de fixage pivot de la roue antérieure / Feststellschraube des Zapfens des Vorderrades	M10 x 1,5	4,5 ÷ 5	44,1 ÷ 49	32,4 ÷ 36
Perno inferiore fiss. pinza ant. / Front caliper lower pivot Goujon de fixage étrier antérieur / Unterer Feststellzapfen Vorderzange	M10 x 1,5	3 ÷ 3,5	29,4 ÷ 34,3	21,6 ÷ 25,2
Vite fiss. superiore pinza ant. / Front caliper upper screw Vis de fixage supérieur étrier antérieur / Obere Feststellschraube Vorderzange	M10 x 1,5	5 ÷ 5,5	49 ÷ 53,9	36 ÷ 39,6
Vite fiss. corona post. / Rear sprocket screw Vis de fixage couronne postérieure / Feststellschraube unterer Schwungzahnradkranz	M8 x 1,25	4,8 ÷ 5	47,1 ÷ 49	34,6 ÷ 36
Perno ruota posteriore / Rear wheel axle Pivot de la roue postérieure / Zapfen Hinterrad	M18 x 1,5	9 ÷ 10	88,3 ÷ 98,1	64,9 ÷ 72,1
Vite fiss. paradisco posteriore / Rear disc guard screw Vis de fixage garde-disque postérieur / Feststellschraube hintere Schutzbresscheibe	M6 x 1	0,6 ÷ 0,8	5,9 ÷ 7,8	4,3 ÷ 5,8
Vite fiss. fascetta silenziatore / Silencer clamp screw Vis de fixage collier du silencieux / Feststellschraube Befestigungsschelle Auspufftopf	M5 x 0,8	2 ÷ 2,4	19,6 ÷ 23,5	14,4 ÷ 17,3
Vite fiss. silenziatore / Silencer screw Vis de fixage du silencieux / Feststellschraube Auspufftopf	M8 x 1,25	1 ÷ 1,2	9,8 ÷ 11,8	7,2 ÷ 8,6
Vite fiss. sella / Seat screw Vis de fixage selle / Feststellschraube des Sattels	M8 x 1	2,2 ÷ 2,4	21,6 ÷ 23,5	15,9 ÷ 17,3

NOTA
Dove non diversamente indicato coppie di serraggio standard per le seguenti filettature:

	NM	KGM	LB/FT
M5 x 0,8	4,9 ÷ 6,9	0,5 ÷ 0,7	3,6 ÷ 5
M6 x 1	8,8 ÷ 9,8	0,9 ÷ 1	6,51 ÷ 7,23
M8 x 1,25	21,6 ÷ 23,5	2,2 ÷ 2,4	15,9 ÷ 17,3

NOTE
If not otherwise specified, standard tightening torques for the following thread:

NOTE
Sinon différemment spécifié, voir ci-dessous couples de serrage standard pour les filetages suivants:

MERKUNG
Wenn nicht anders angegeben gelten für die Standard-Befestigungspaare die folgenden Gewinde: